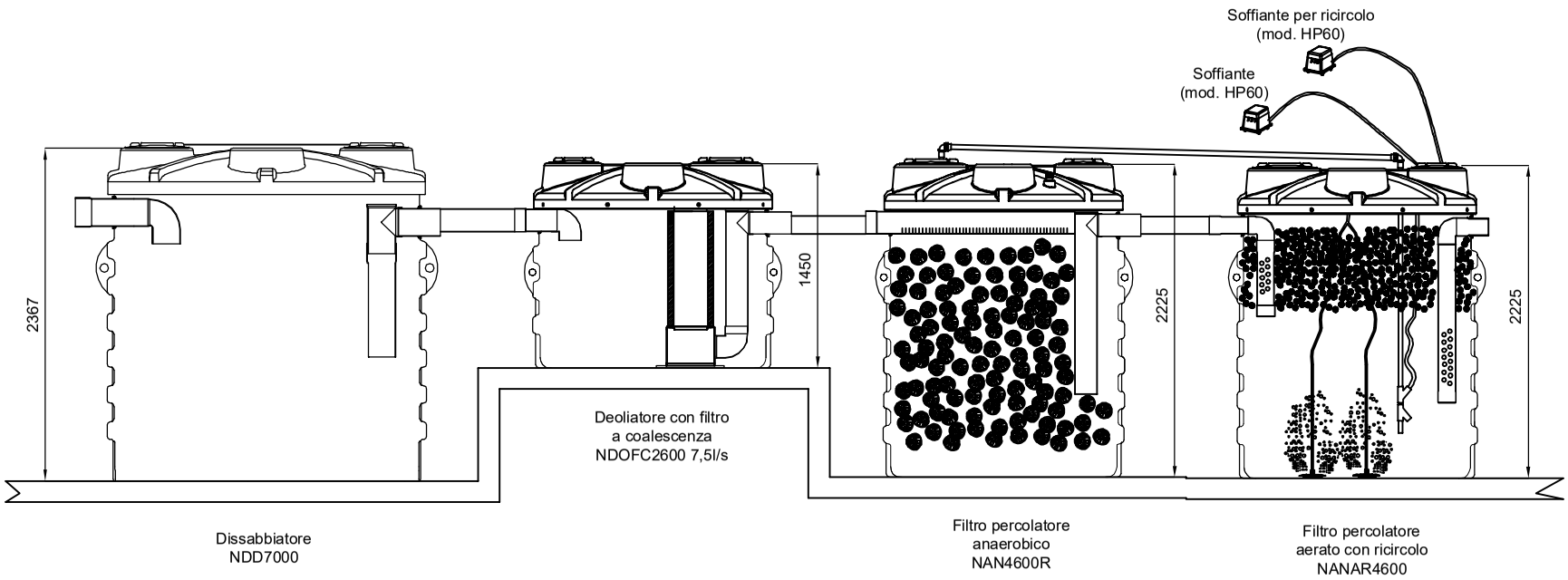


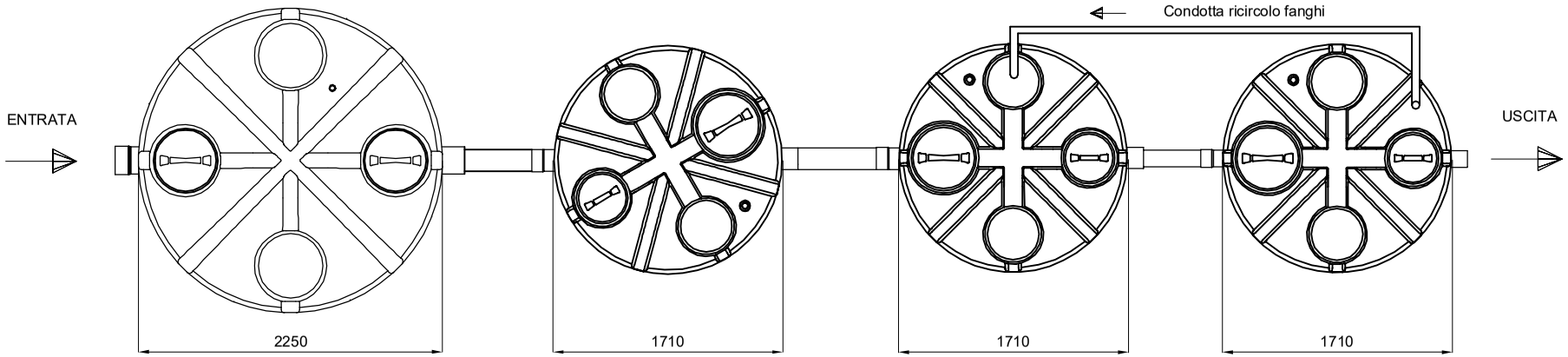


| REV. | DESCRIZIONE REVISIONE | DATA | FIRMA |
|---|---|---|---|
| | | | |
| | | | |
| | | | |
| | | | |
| | | | |

| | DISEGNATO | CONTROLLATO | APPROVATO |
|---|---|---|---|
| DATA | 07/2018 | | |
| FIRMA | Tiberi Alessandro | | |
| MATERIALE: | | | SCALA: |

DENOMINAZIONE: Impianto depurazione per autolavaggio con scarico in corso idrico

La ROTOTEC S.p.A. si riserva a termini di legge la proprietà di questo disegno, con divieto di riprodurlo o di renderlo comunque noto a terzi senza la specifica approvazione.

CODICE ARTICOLO: DEPAUTO100

A3

ROTOTEC S.p.A.
ISO 9001 BUREAU VERITAS Certification
Certificato N° IT231980
Sede e Stabilimento: Via dell'Artigianato, 6
60026 Loreto (AN)
Fax: (+39) 0723/722722/722801
Tel: (+39) 0723/722722
Sito web: www.rototec.it
E-mail: info@rototec.it