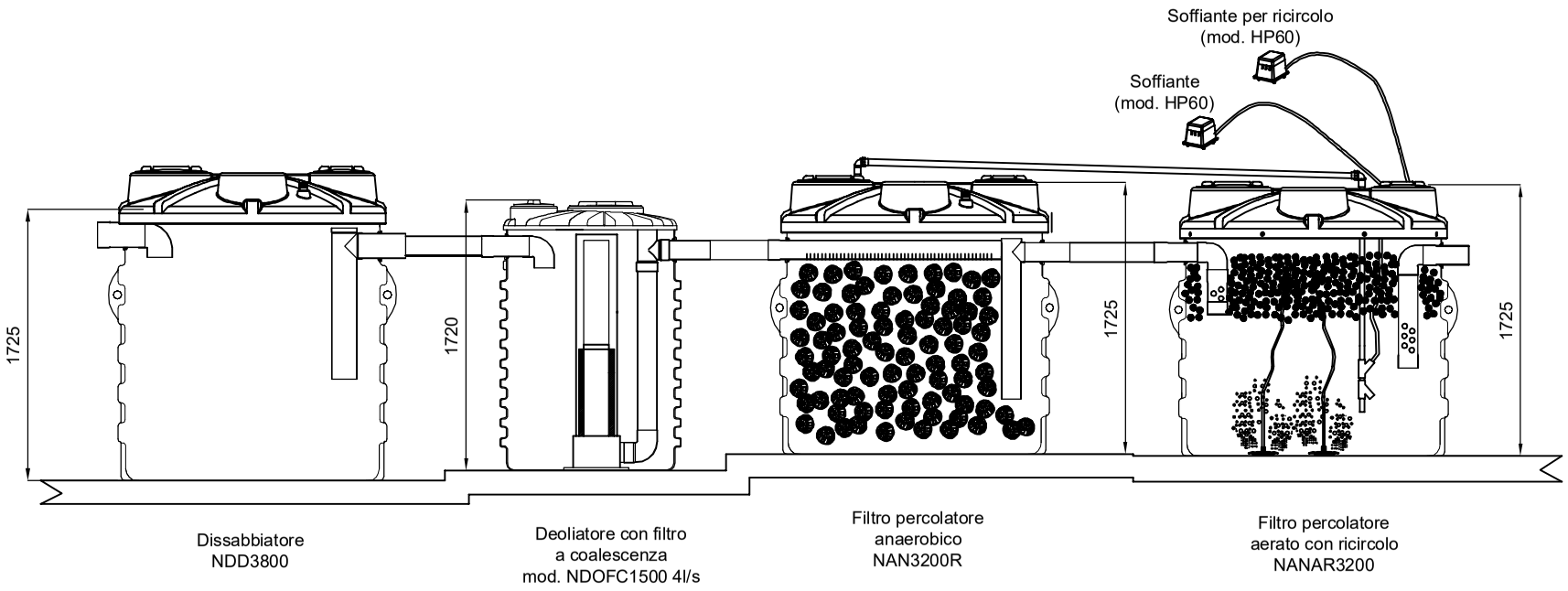

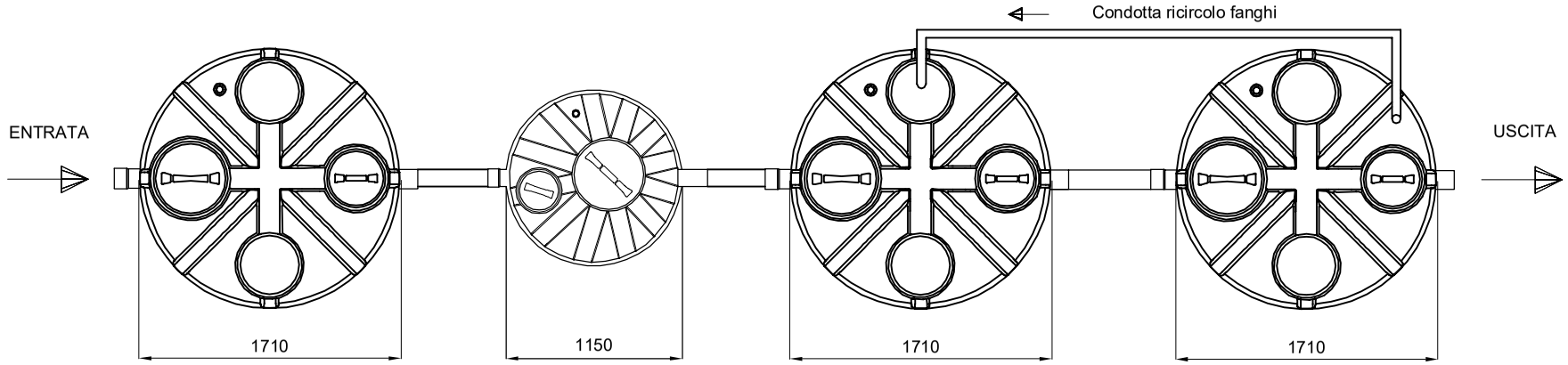

REV.	DESCRIZIONE REVISIONE		DATA	FIRMA
	DISEGNATO	CONTROLLATO	APPROVATO	
DATA	07/2018			
FIRMA	Tiberi Alessandro			
MATERIALE:			SCALA:	
DENOMINAZIONE: Impianto depurazione per autolavaggio con scarico in corso idrico				

La ROTOTEC S.p.A. si riserva a termini di legge la proprietà di questo disegno, con divieto di riprodurlo o di renderlo comunque noto a terzi senza la specifica approvazione.

ROTOTEC S.p.A.
ISO 9001
BUREAU VERITAS
Certification
Certificato N° IT231900
Sede e Stabilimento: Via dell'Artigianato, 6
61026 Lunano (PU)
Tel. (+39) 0722/728-722801
Fax. (+39) 0722/70599
Sito web: www.rototec.it
E-mail: rototec@uli.net

A3

CODICE ARTICOLO: DEPAUTO50