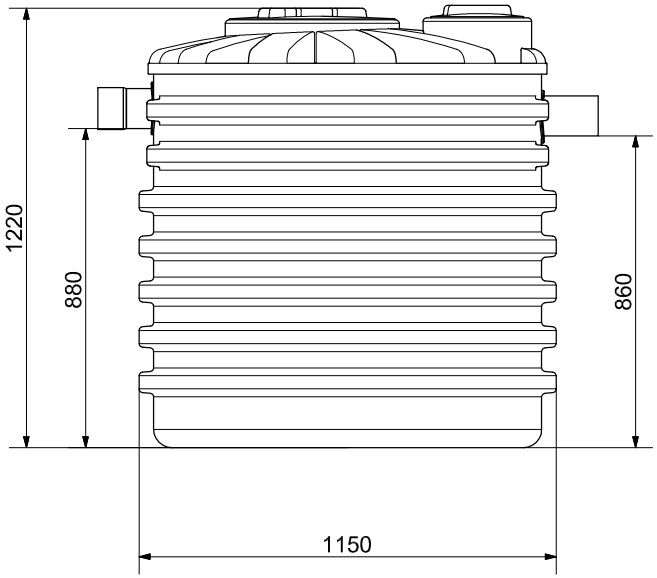

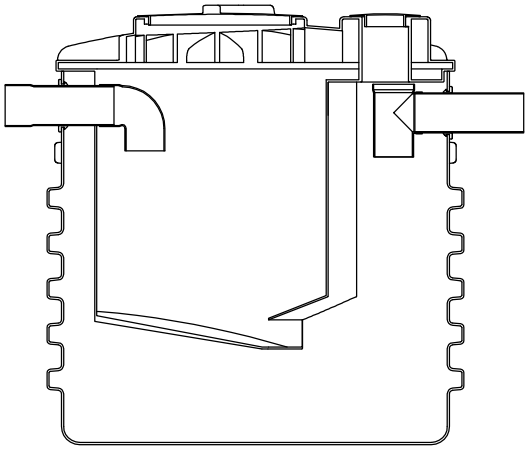

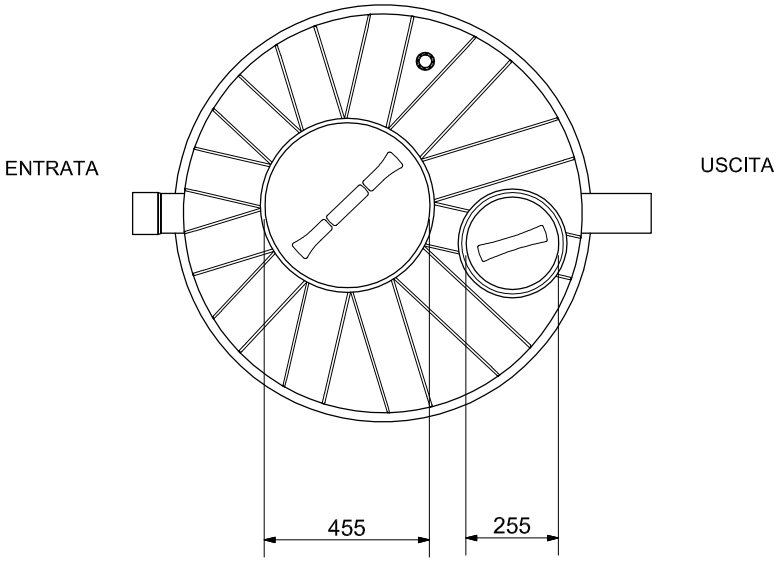

REV.	DESCRIZIONE REVISIONE		DATA	FIRMA

	DISEGNATO	CONTROLLATO	APPROVATO
DATA	09/2018		
FIRMA	Tiberi Alessandro		

MATERIALE: SCALA: A3

DENOMINAZIONE: Fossa biologica Imhoff DEPURO NIM

CODICE ARTICOLO: DEPURO02NIM

La ROTOTEC S.p.A. si riserva a termini di legge la proprietà di questo disegno, con divieto di riprodurlo o di renderlo comunque noto a terzi senza la specifica approvazione.

ROTOTEC S.p.A.
ISO 9001 BUREAU VERITAS Certification
Certificato N° IT231900
Sede e Stabilimento: Via dell'Artigianato, 8
61025 Lunano (PU)
Tel.: (+39) 0722/7226-722801
Fax: (+39) 0722/70699
Sito web: www.rototec.it
E-mail: rototec@bd.net