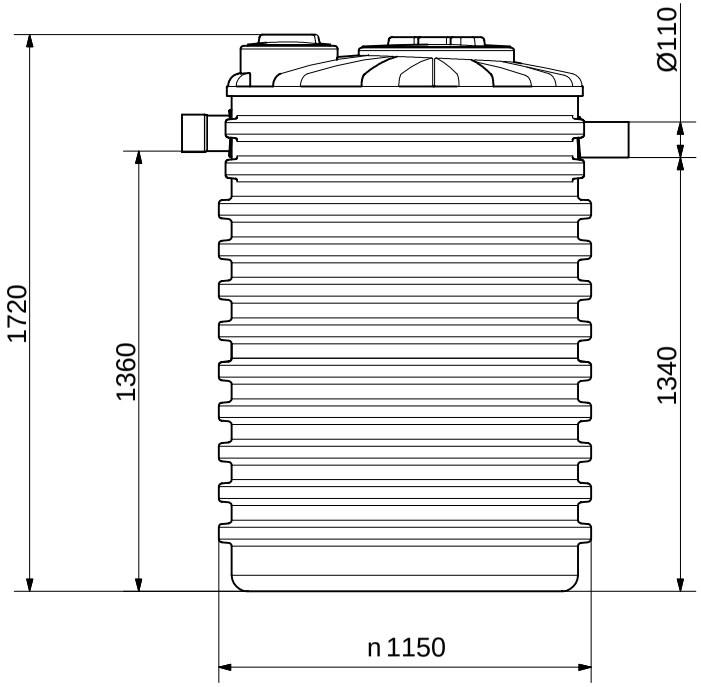


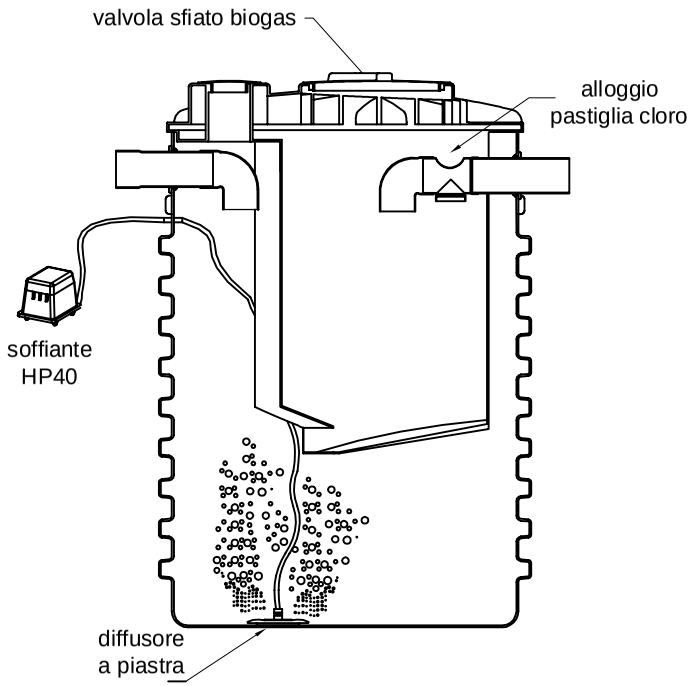


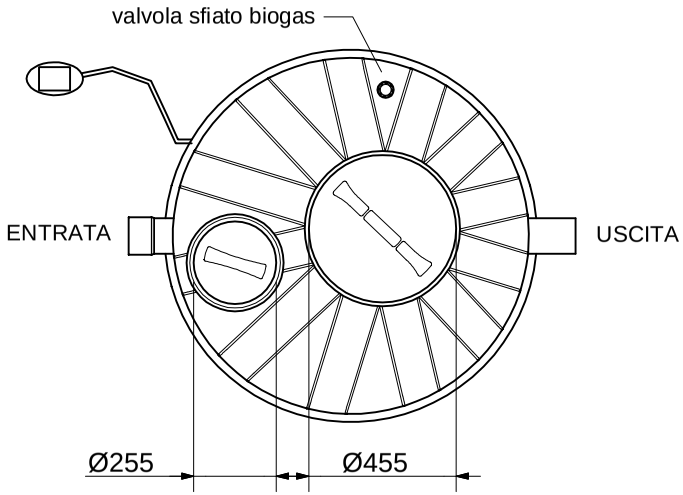


| REV. | DESCRIZIONE REVISIONE | | DATA | FIRMA |
|---|---|---|---|---|
| | | | | |
| | | | | |
| | | | | |
| | | | | |
| | | | | |
| | DISEGNATO | CONTROLLATO | APPROVATO | |
| DATA | 20/03/2017 | | | |
| FIRMA | Luca Brisigotti | | | |
| MATERIALE: LLDPE | | | SCALA: | |
| DENOMINAZIONE: Impianto a fanghi attivi a basso carico (NIFA1500) | | | | |

La ROTOTEC S.p.A. si riserva a termini di legge la proprietà di questo disegno, con divieto di riprodurlo o di renderlo comunque noto a terzi senza la specifica approvazione.

CODICE ARTICOLO

NIFA1500

A3

ROTOTEC S.p.A.

ISO 9001 BUREAU VERITAS Certification

Certificato N° IT231900

**Sede e Stabilimento:** Via dell'Artigianato, 6
61026 Lunano (PU)
**Tel.:** (+39) 0722/72228-722801
**Fax:** (+39) 0722/70599
**Sito web:** www.rototec.it
**E-mail:** rototec@tuta.net