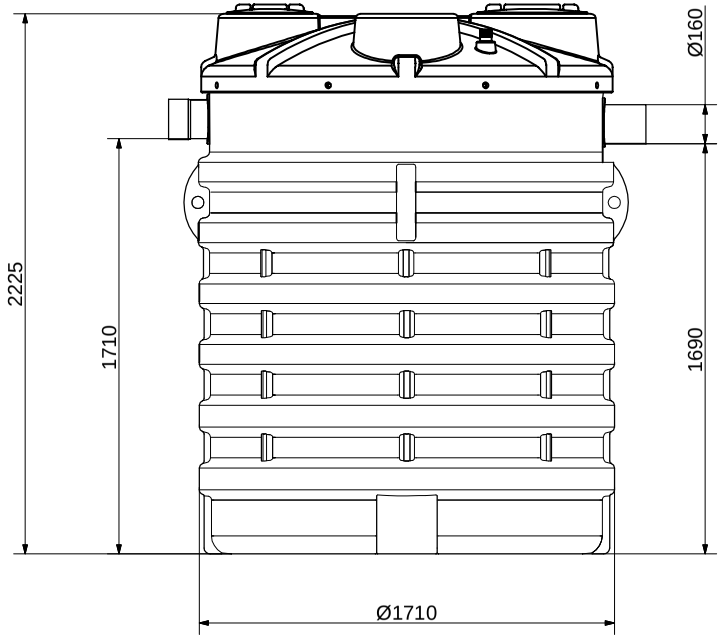

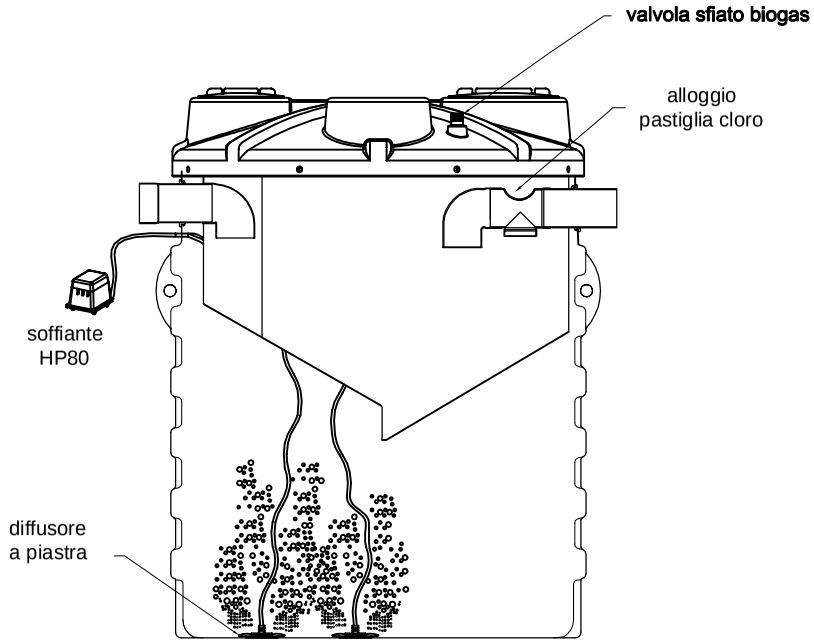

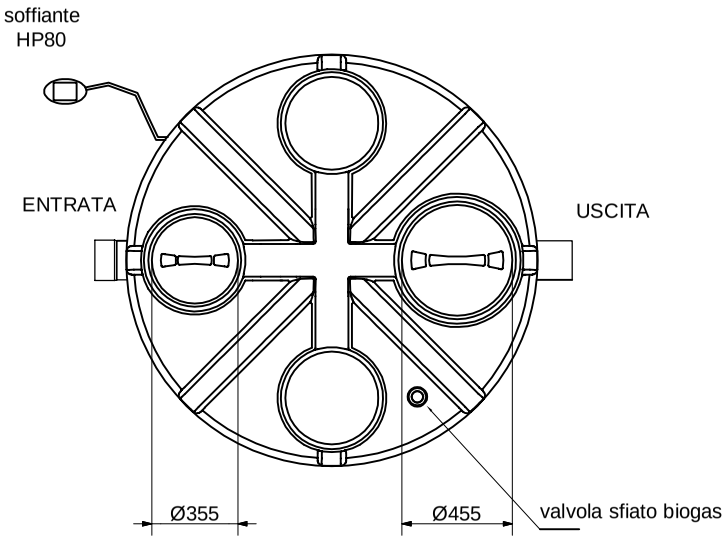

REV.	DESCRIZIONE REVISIONE	DATA	FIRMA

	DISEGNATO	CONTROLLATO	APPROVATO
DATA	21/03/2018		
FIRMA	Luca Brisigotti		
MATERIALE:			SCALA:

DENOMINAZIONE: Impianto a fanghi attivi a basso carico (NIFA4600)

La ROTOTEC S.p.A. si riserva a termini di legge la proprietà di questo disegno, con divieto di riprodurlo o di renderlo comunque noto a terzi senza la specifica approvazione.

CODICE ARTICOLO

NIFA4600

A3

ROTOTEC S.p.A.
ISO 9001
BUREAU VERITAS Certification
Certificato N° IT231900
Sede e Stabilimento: Via dell'Artigianato, 6
61026 Lunano (PU)
Tel.: (+39) 0722/7228-722801
Fax: (+39) 07227/0599
Sito web: www.rototec.it
E-mail: rototec@tubi.net