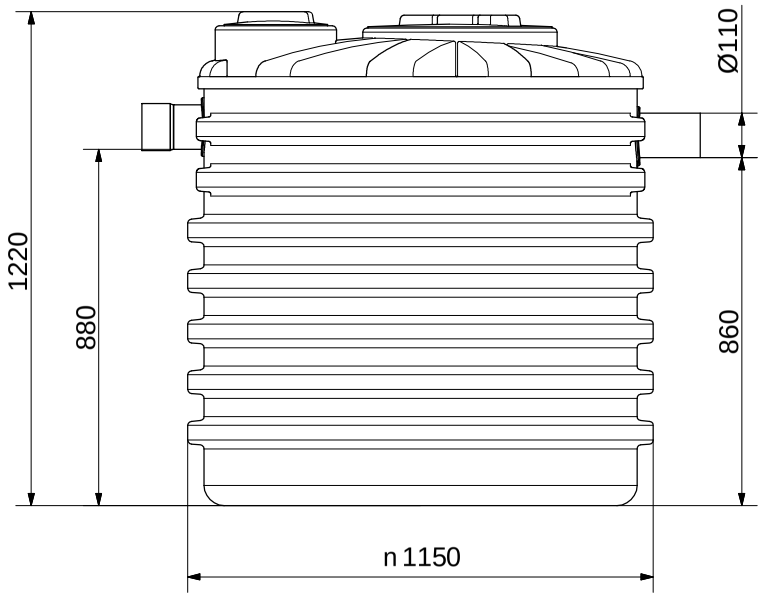

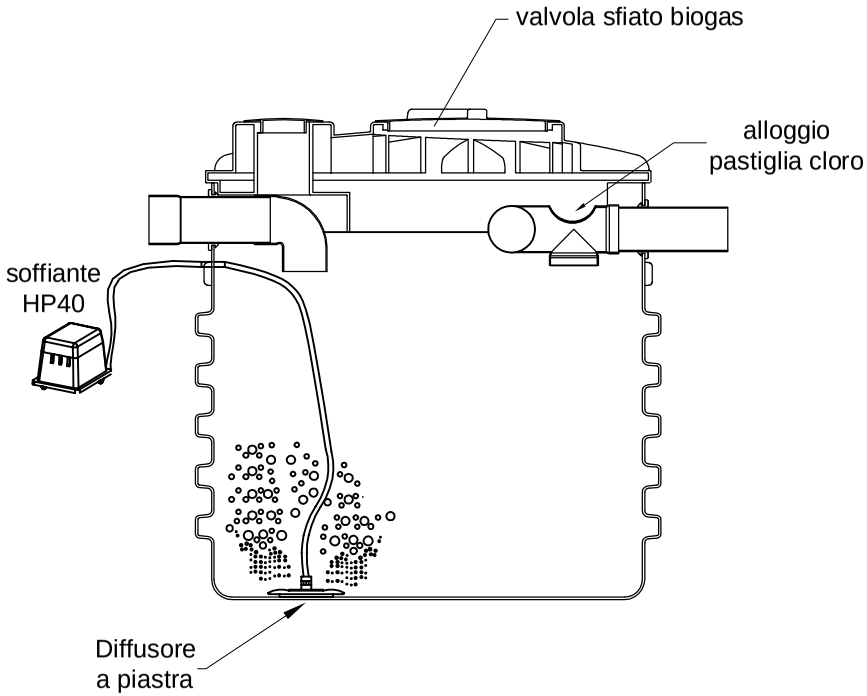

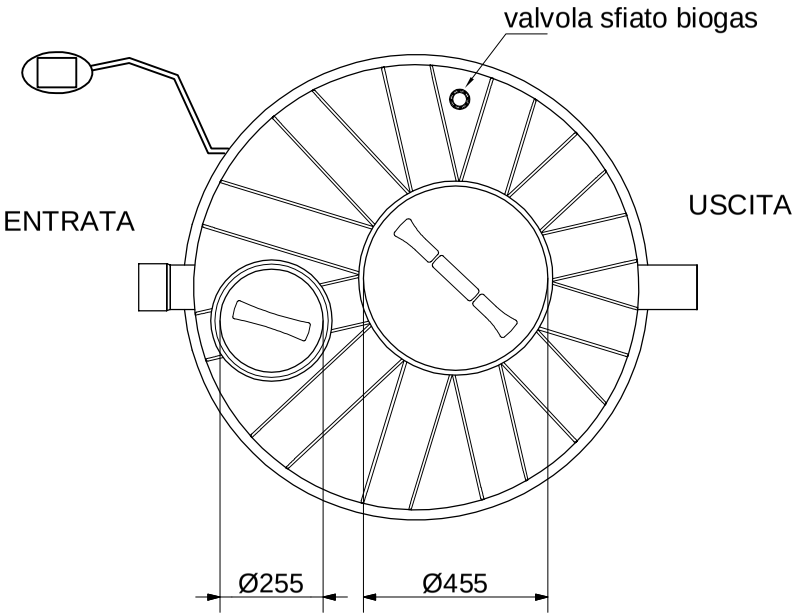

REV.	DESCRIZIONE REVISIONE		DATA	FIRMA

	DISEGNATO	CONTROLLATO	APPROVATO
DATA	21/03/2018		
FIRMA	Luca Brisigotti		Paolo Benzi
MATERIALE: LLDPE			SCALA:

DENOMINAZIONE: Impianto a fanghi attivi ad ossidaz. totale (NIFAT1000)

La ROTOTEC S.p.A. si riserva a termini di legge la proprietà di questo disegno, con divieto di riprodurlo o di renderlo comunque noto a terzi senza la specifica approvazione.

CODICE ARTICOLO

NIFAT1000

A3

ROTOTEC s.p.a.

ISO 9001
BUREAU VERITAS
Certification
Certificato N° IT231900

Sede e Stabilimento: Via dell'Artigianato, 6
61026 Lunano (PU)
Tel.: (+39) 0722/72 28-722 801
Fax: (+39) 0722/70599
Sito web: www.rototec.it
E-mail: rototec@tutix.net