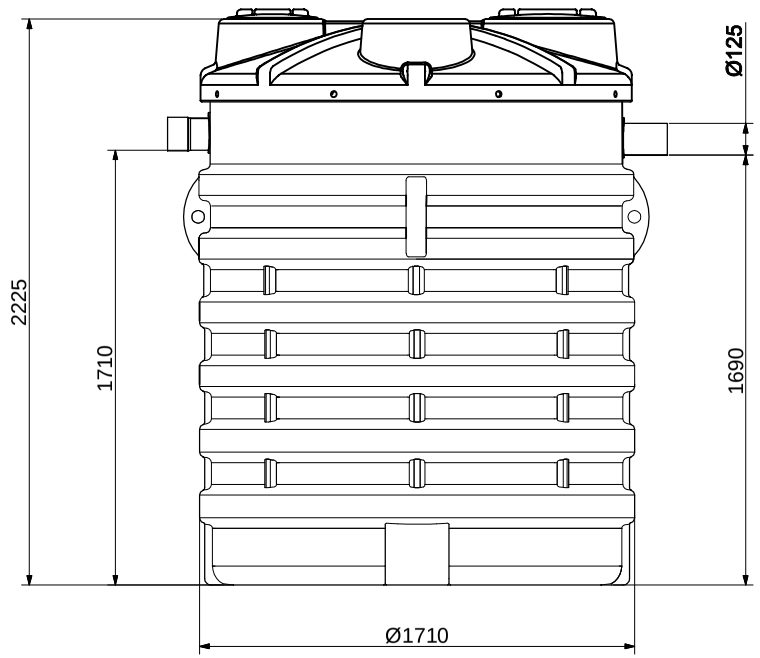

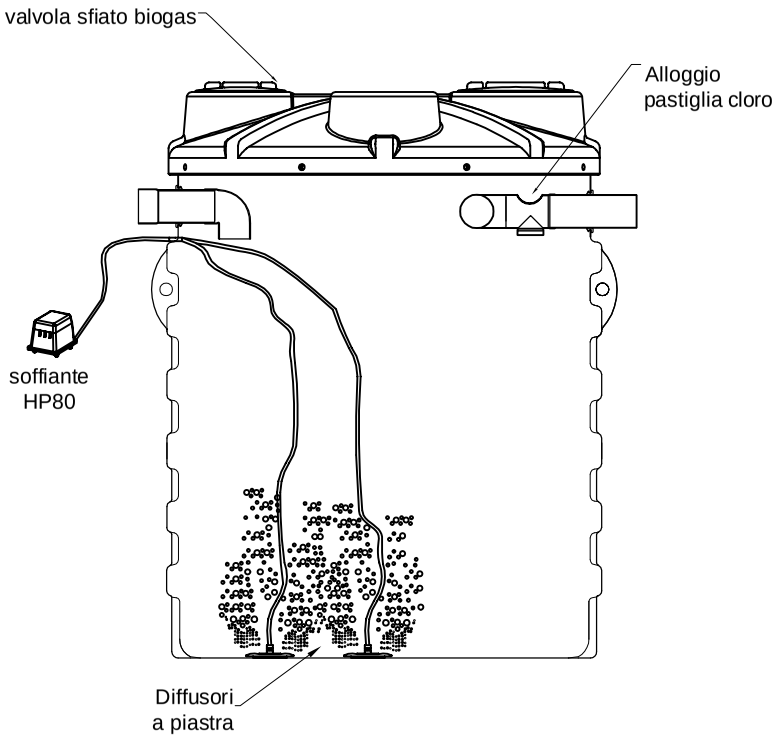

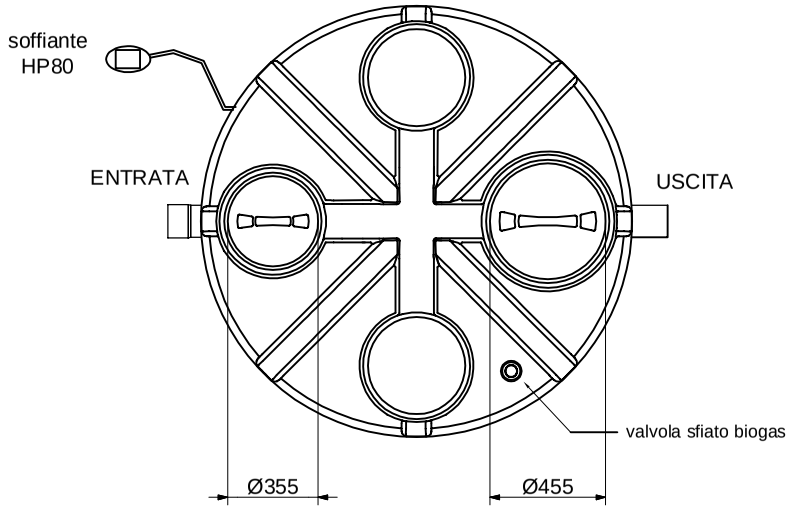

REV.	DESCRIZIONE REVISIONE		DATA	FIRMA
	DISEGNATO	CONTROLLATO	APPROVATO	
DATA	22/03/2018			
FIRMA	Luca Brisigotti			
MATERIALE:	LLDPE		SCALA:	
DENOMINAZIONE:	Impianto a fanghi attivi ad ossidazione totale (NIFA T4600)			

La ROTOTEC S.p.A. si riserva a termini di legge la proprietà di questo disegno, con divieto di riprodurlo o di renderlo comunque noto a terzi senza la specifica approvazione.

CODICE ARTICOLO

NIFAT4600

A3

ROTOTEC s.p.a.
ISO 9001
BUREAU VERITAS
Certification
Certificato N° IT231900
Sede e Stabilimento: Via dell'Artigianato, 6
61026 Lunano (PU)
Tel. (+39) 0722/7228-722801
Fax: (+39) 0722/70599
Sito web: www.rototec.it
E-mail: rototec@tubi.net