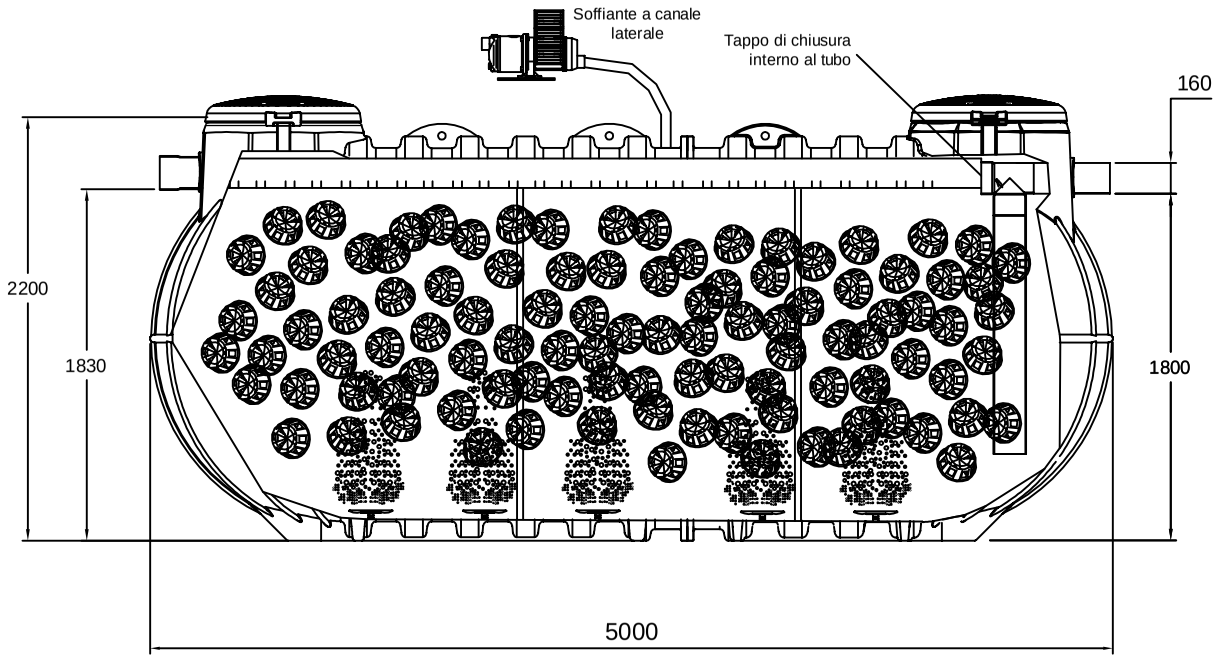

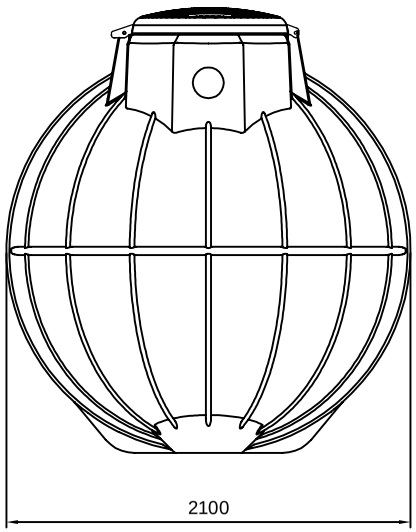

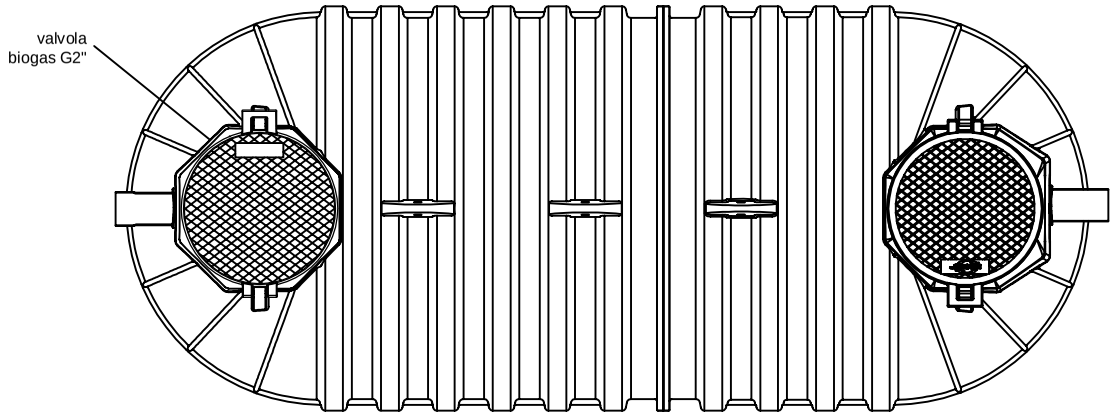

REV.	DESCRIZIONE REVISIONE	DATA	FIRMA

	DISEGNATO	CONTROLLATO	APPROVATO
DATA	12/2022		
FIRMA	Krol K.		

MATERIALE: LLDPE

SCALA:

DENOMINAZIONE: Filtro percolatore aerobico con soffiante

CODICE ARTICOLO: ITARA13000

A3

La ROTOTEC S.p.A. si riserva a termini di legge la proprietà di questo disegno, con divieto di riprodurlo o di renderlo comunque noto a terzi senza la specifica approvazione.

ROTOTEC S.p.A.
ISO 9001
BUREAU VERITAS Certification
Certificato N° IT231900
Sede e Stabilimento: Via dell'Artigianato, 6
I 9026 Lunano (PU)
Tel: (+39) 0722/7228-722801
Fax: (+39) 0722/70589
Sito web: www.rototec.it
E-mail: rototec@tubi.net