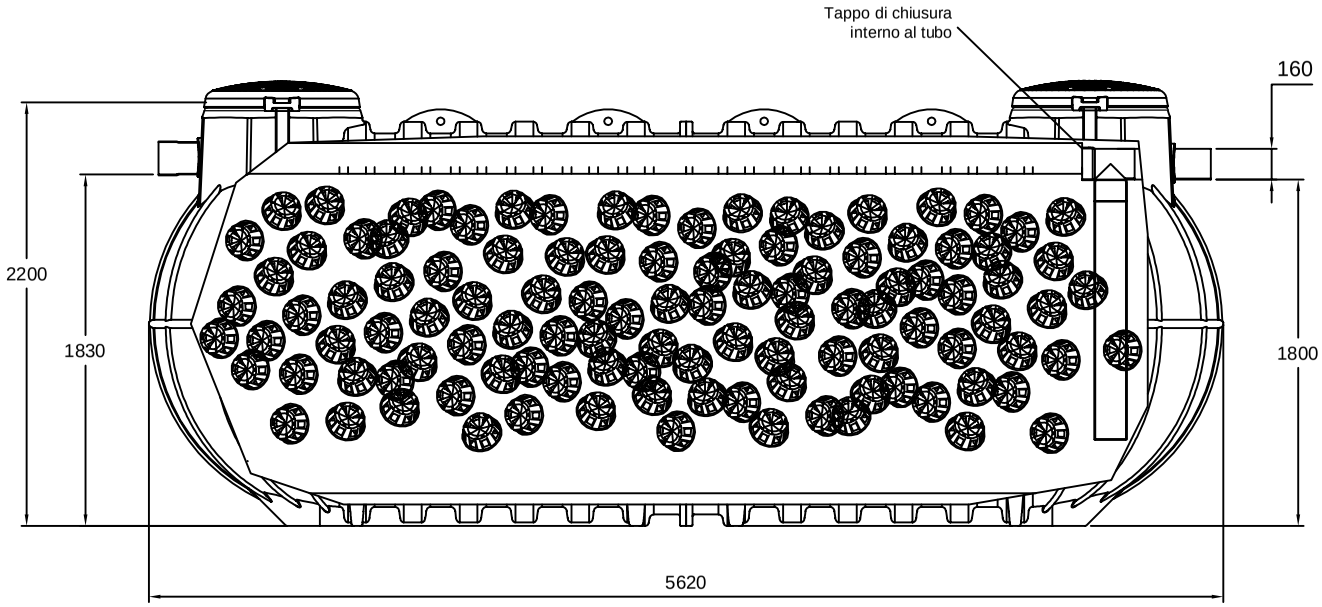

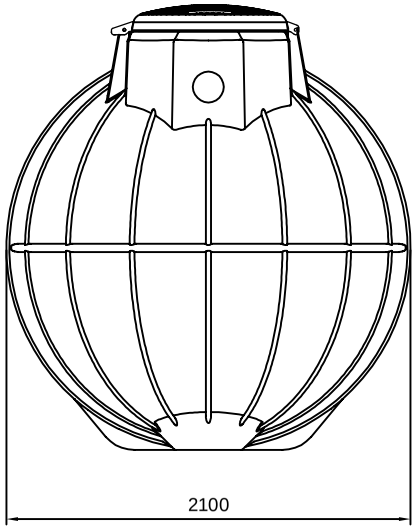

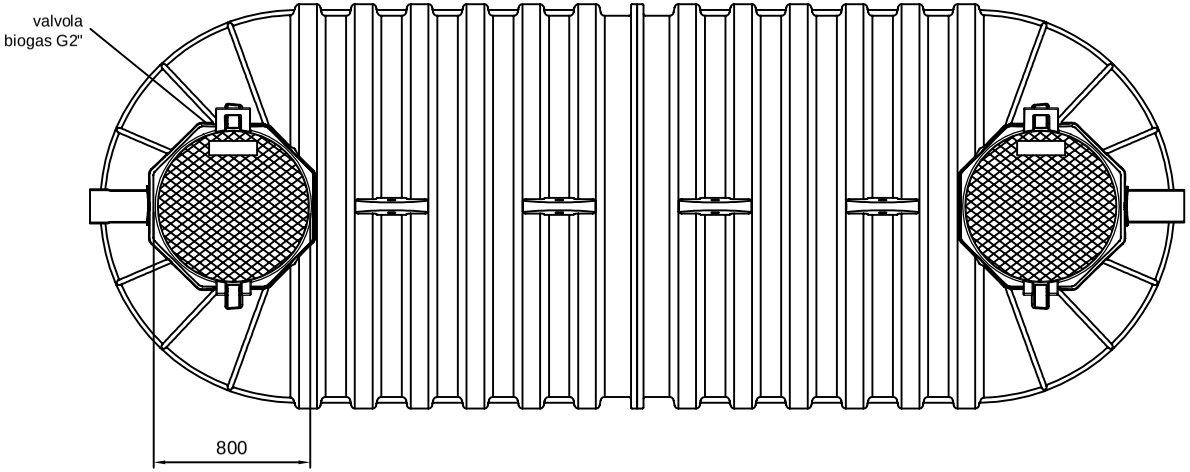

REV.	DESCRIZIONE REVISIONE		DATA	FIRMA

	DISEGNATO	CONTROLLATO	APPROVATO
DATA	05/2018		
FIRMA	Tiberi Alessandro		
MATERIALE:	LLDPE		SCALA:

DENOMINAZIONE: Filtro percolatore anaerobico con Infinitank IT15000

La ROTOTEC S.p.A. si riserva a termini di legge la proprietà di questo disegno, con divieto di riprodurlo o di renderlo comunque noto a terzi senza la specifica approvazione.

CODICE ARTICOLO: ITAN15000

ROTOTEC S.p.A.

ISO 9001
BUREAU VERITAS
Certification
Certificato N° IT231900

Sede e Stabilimento: Via dell'Artigianato, 6
I 9026 Lunano (PU)
Tel. (+39) 0722/7228-722801
Fax - (+39) 0722/70589
Sito web: www.rototec.it
E-mail: rototec@tubi.net

A3