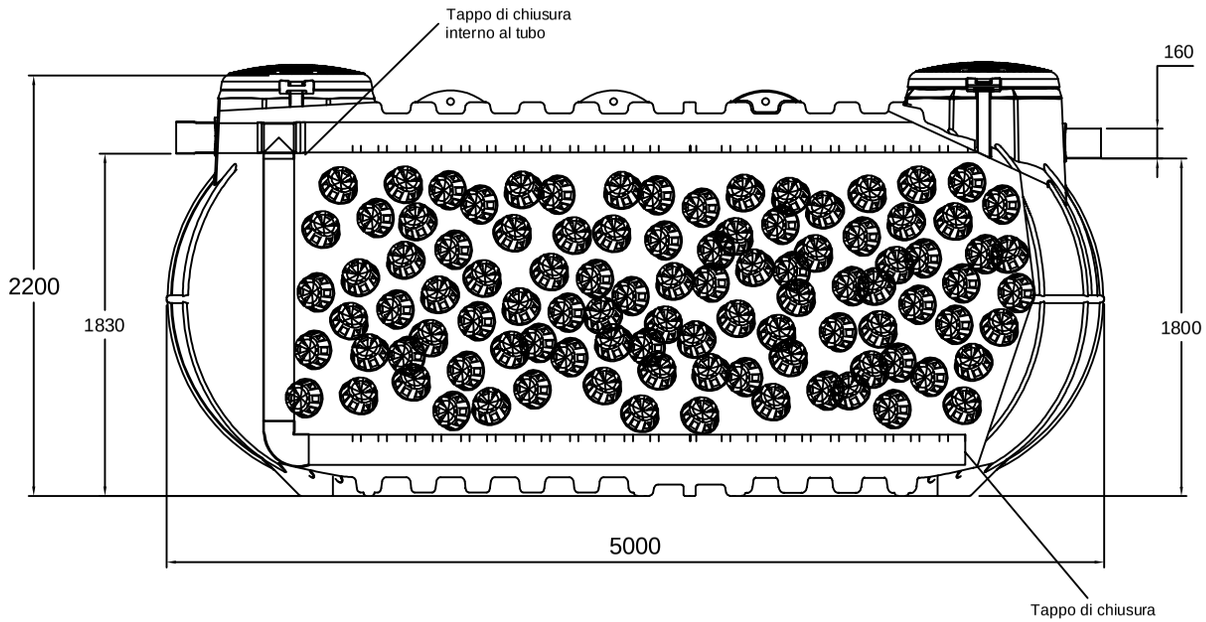

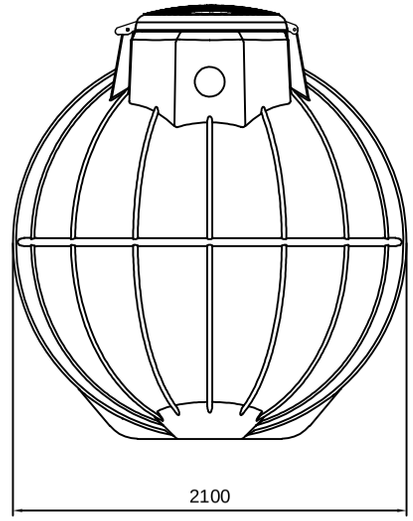

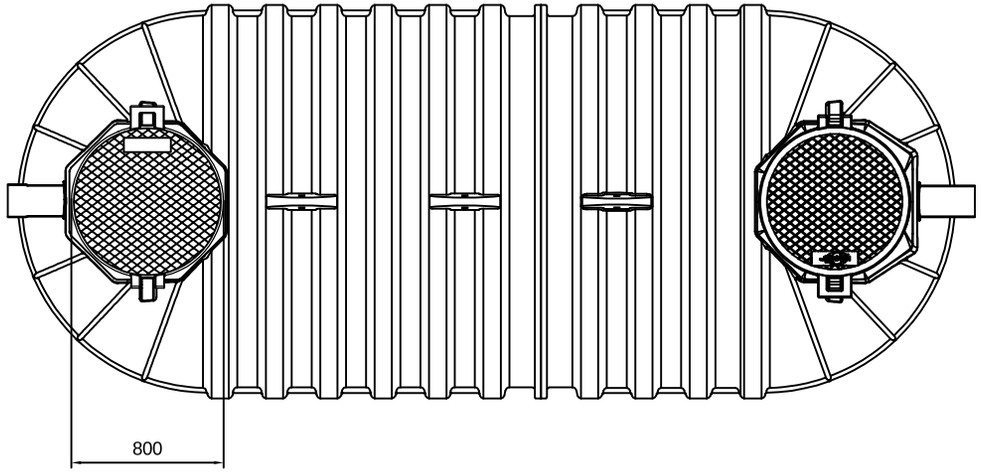

REV.	DESCRIZIONE REVISIONE	DATA	FIRMA

	DISEGNATO	CONTROLLATO	APPROVATO
DATA	13/12/2021		
FIRMA			

MATERIALE: LLDPE — SCALA:

DENOMINAZIONE: Filtro percolatore anaerobico (Emilia Rom.) con IT13000

La ROTOTEC S.p.A. si riserva a termini di legge la proprietà di questo disegno, con divieto di riprodurlo o di renderlo comunque noto a terzi senza la specifica approvazione.

CODICE ARTICOLO: ITANE13000

ROTOTEC S.p.A.
ISO 9001 BUREAU VERITAS Certification
Certificato N° IT231900
Sede e Stabilimento: Via dell'Artigianato, 6 61026 Lunano (PU)
Tel: (+39) 0722/77239 - 723801
Fax: (+39) 0722/77699
Sito web: www.rototec.it
E-mail: rototec@tubi.net

A3