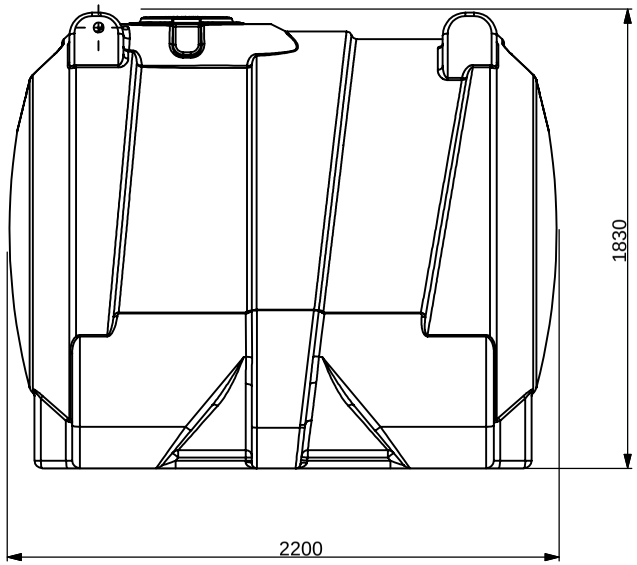

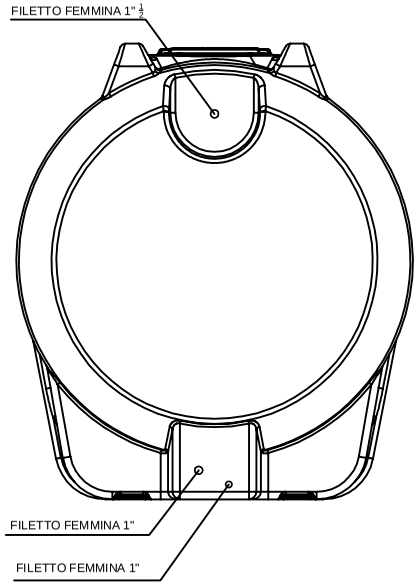

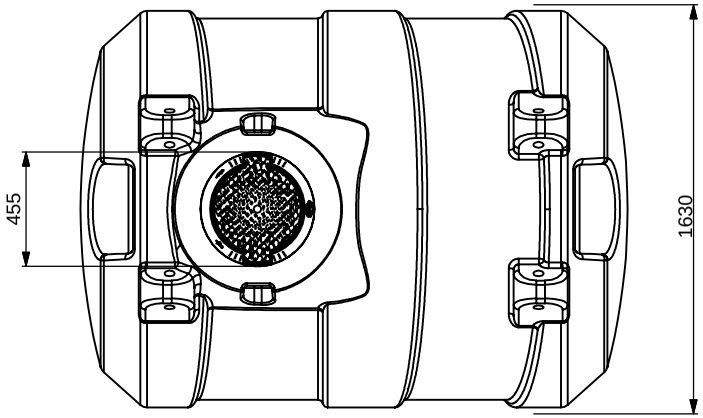

REV.	DESCRIZIONE REVISIONE		DATA	FIRMA

	DISEGNATO	CONTROLLATO	APPROVATO
DATA	05/08/2022		
FIRMA			

MATERIALE: LLDPE

DENOMINAZIONE: Serbatoio da Esterno CISTERNA CN4000

La ROTOTEC S.p.A. si riserva a termini di legge la propietà di questo disegno, con divieto di riprodurlo o di rendierlo comunque noto a terzi senza la specifica approvazione.

CODICE ARTICOLO: CN4000

A3

ROTOTEC S.p.A.

ISO 9001 BUREAU VERITAS Certification
Certificato N° IT231900

Sede e Stabilimento: Via dell'Artigianato, 6
61026 Lunano (PU)
Tel: (+39) 0722/722 8-722 8801
Fax: (+39) 07 22/70599
Sito web: www.rototec.it
E-mail: rototec@tu.bi.net