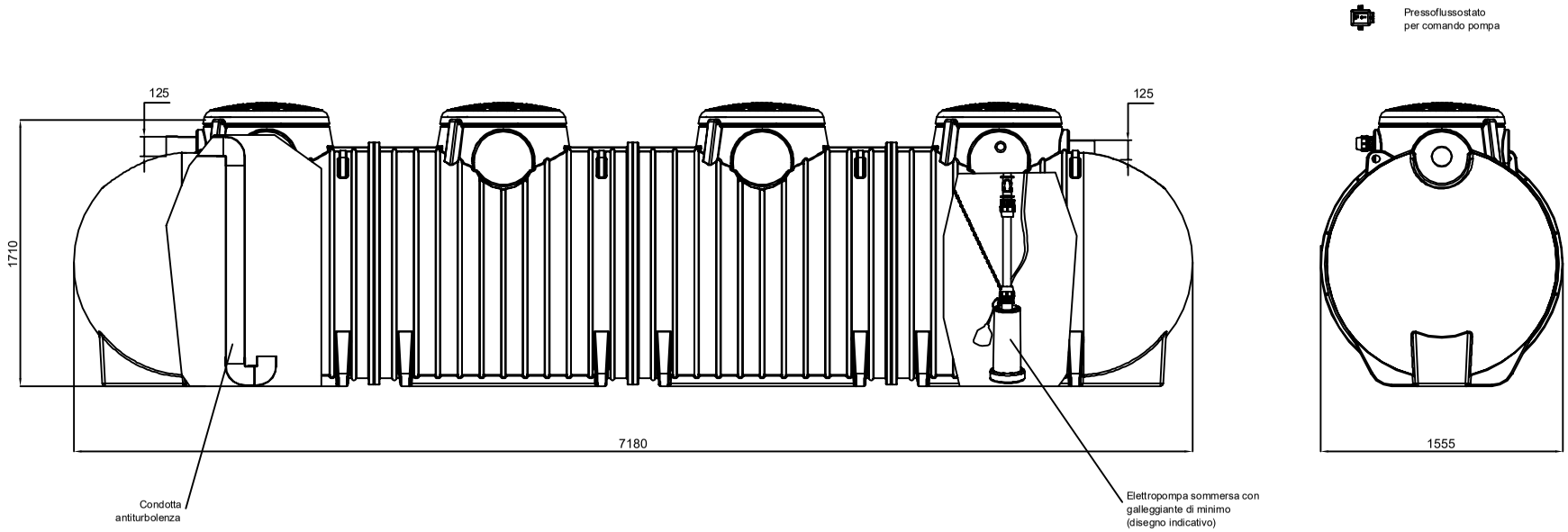

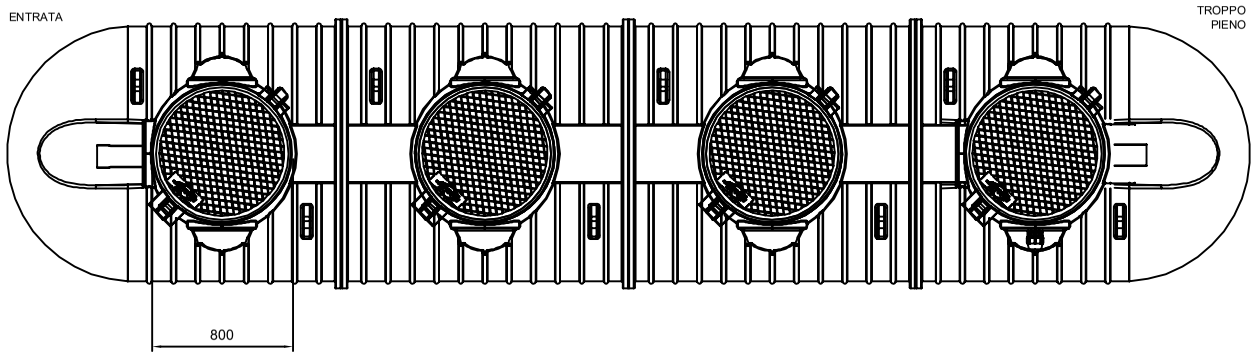

NB. Le ispezioni centrali del serbatoio, salvo esplicita richiesta sono chiuse

REV.	DESCRIZIONE REVISIONE		DATA	FIRMA
	DISEGNATO	CONTROLLATO	APPROVATO	
DATA	20/04/2018			
FIRMA	Brisigotti Luca			
MATERIALE:	LLDPE		SCALA:	A3
DENOMINAZIONE:	Stazione per irrigazione Minitank			

CODICE ARTICOLO: MTSIR12075

La ROTOTEC S.p.A. si riserva a termini di legge la proprietà di questo disegno, con divieto di riprodurlo o di renderlo comunque noto a terzi senza la specifica approvazione.

ISO 9001 BUREAU VERITAS Certification
Certificato N° IT231900
Sede e Stabilimento: Via dell'Artigianato, 6
61026 Lunano (PU)
Tel: (+39) 0722/7228-722801
Fax: (+39) 0722/770599
Sito web: www.rototec.it
E-mail: rototec@tuta.net