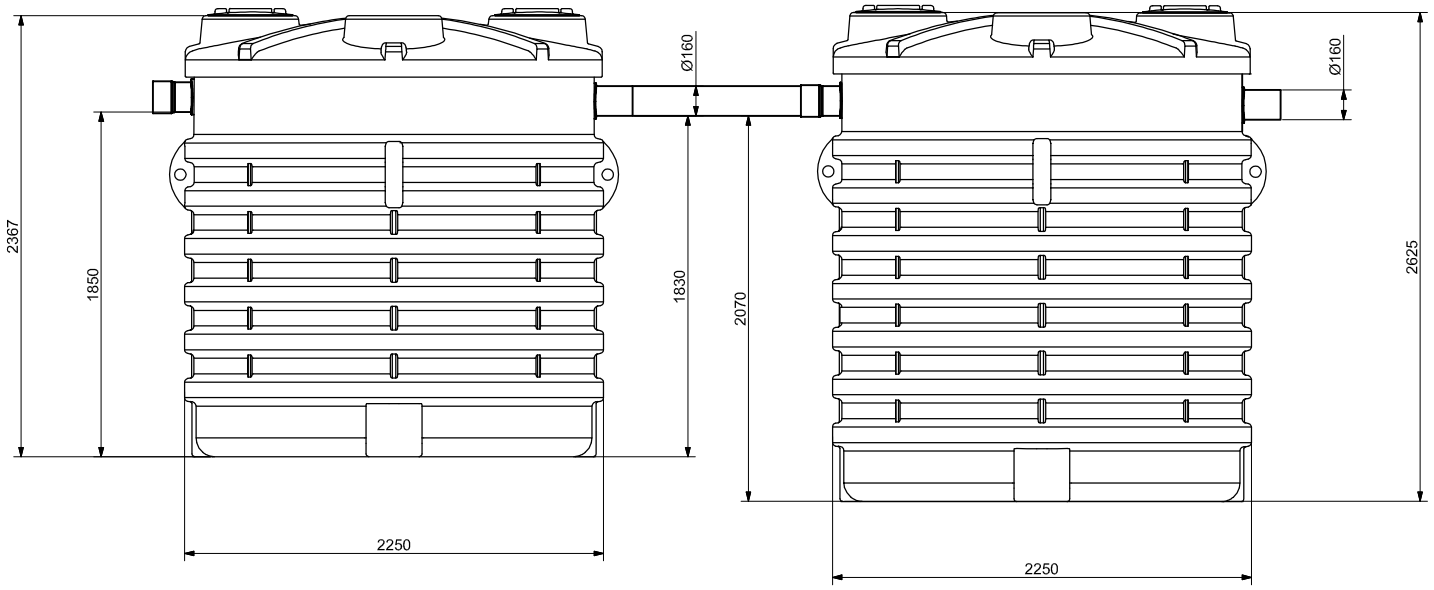


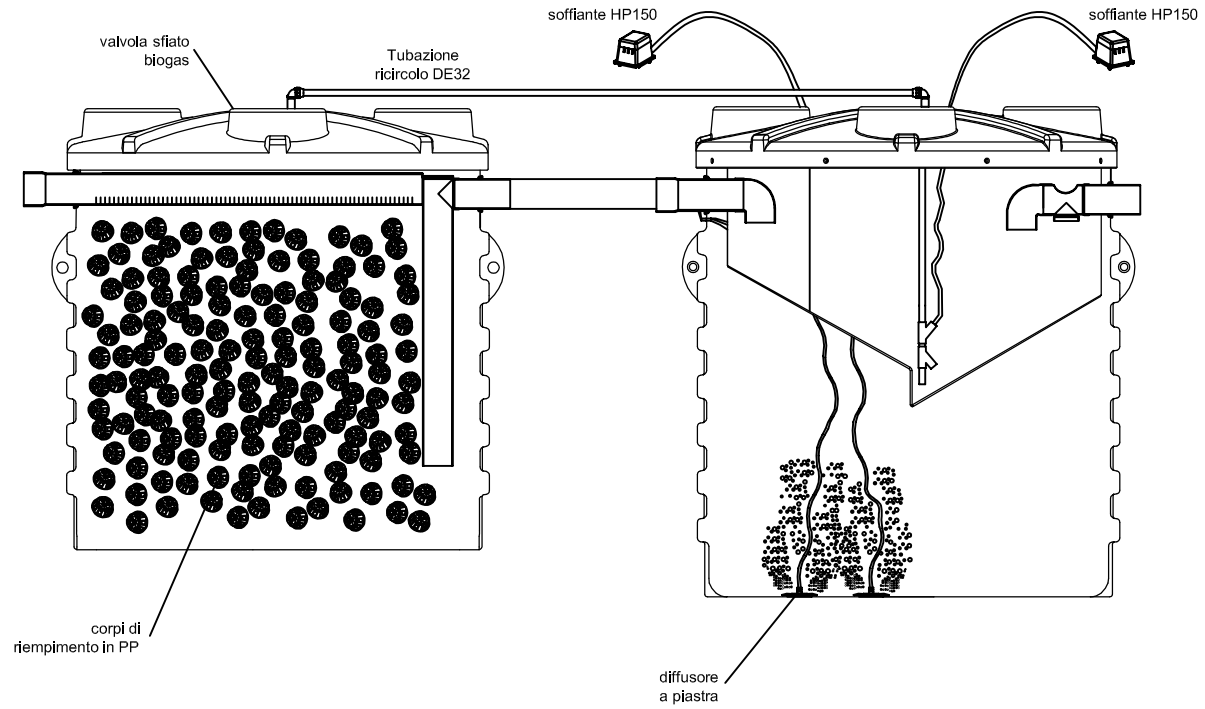


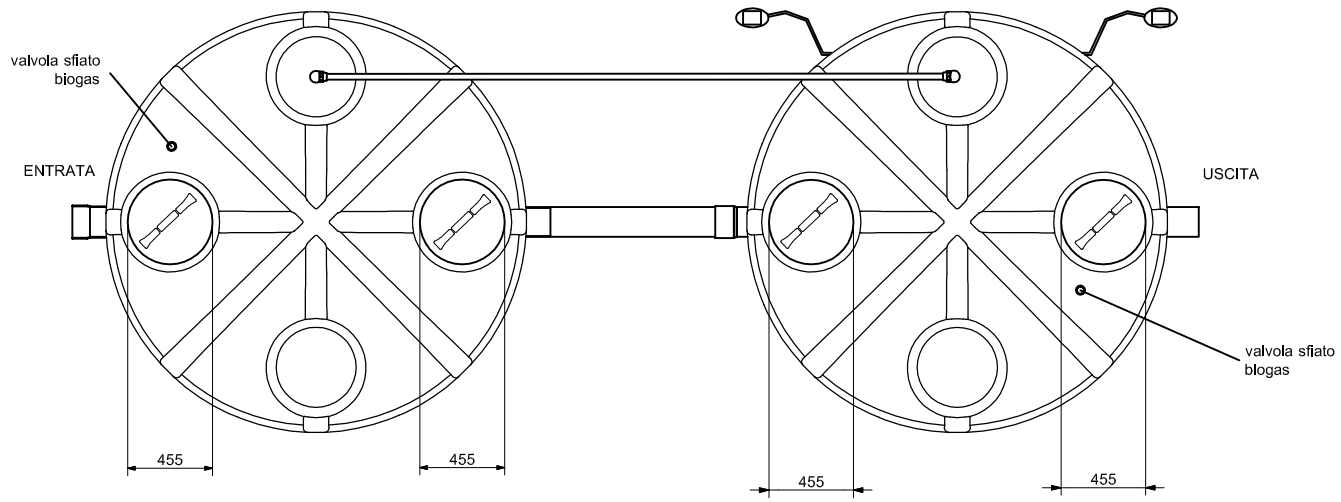


| REV. | DESCRIZIONE REVISIONE | | DATA | FIRMA |
|---|---|---|---|---|
| | | | | |
| | | | | |
| | | | | |
| | | | | |
| | | | | |
| | DISEGNATO | CONTROLLATO | APPROVATO | |
| DATA | 05/218 | | | |
| FIRMA | Tiberi Alessandro | | | |
| MATERIALE: | | | SCALA: | |
| DENOMINAZIONE: Trattamento secondario spinto con ricircolo fanghi (DEP52RF) | | | | |

La ROTOTEC S.p.A. si riserva a termini di legge la proprietà di questo disegno, con divieto di riprodurlo o di renderlo comunque noto a terzi senza la specifica approvazione.

CODICE ARTICOLO

DEP52RF

A3

ROTOTEC s.p.a.

ISO 9001
BUREAU VERITAS Certification
Certificato N° IT231900

***Sede e Stabilimento:*** Via dell'Artigianato, 6
61026 Lunano (PU)
***Tel:*** (+39) 0722/7228-722801
***Fax:*** (+39) 0722/70599
***Sito web:*** www.rototec.it
***E-mail:*** rototec@tubi.net