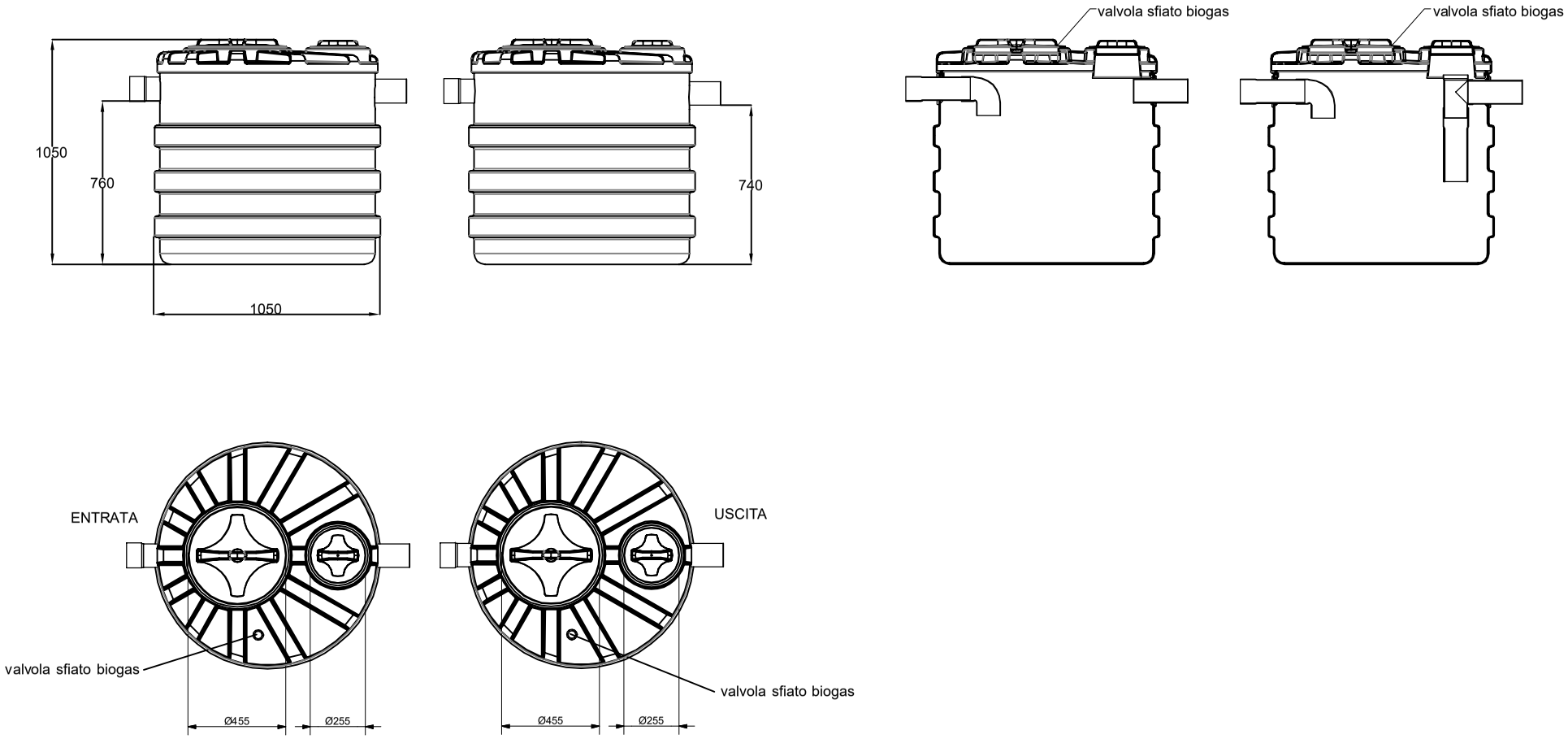

REV.	DESCRIZIONE REVISIONE		DATA	FIRMA

	DISEGNATO	CONTROLLATO	APPROVATO
DATA	03/2020		
FIRMA	Tiberi Alessandro		Paolo Benzi
MATERIALE: LLDPE			SCALA:

DENOMINAZIONE: Vasca settica corrugata bicamerale

La ROTOTEC S.p.A. si riserva a termini di legge la proprietà di questo disegno, con divieto di riprodurlo o di renderlo comunque noto a terzi senza la specifica approvazione.

CODICE ARTICOLO: NSEB700X2

A3

ROTOTEC S.p.A.
ISO 9001 BUREAU VERITAS Certification
Certificato N° IT 12 1060
Sede e Stabilimento: Via dell'Artigianato, 6
61026 Lunano (PU)
Tel.: (+39) 0722/722872-722801
Fax: (+39) 0722/70599
Sito web: www.rototec.it
E-mail: rototec@tubi.net