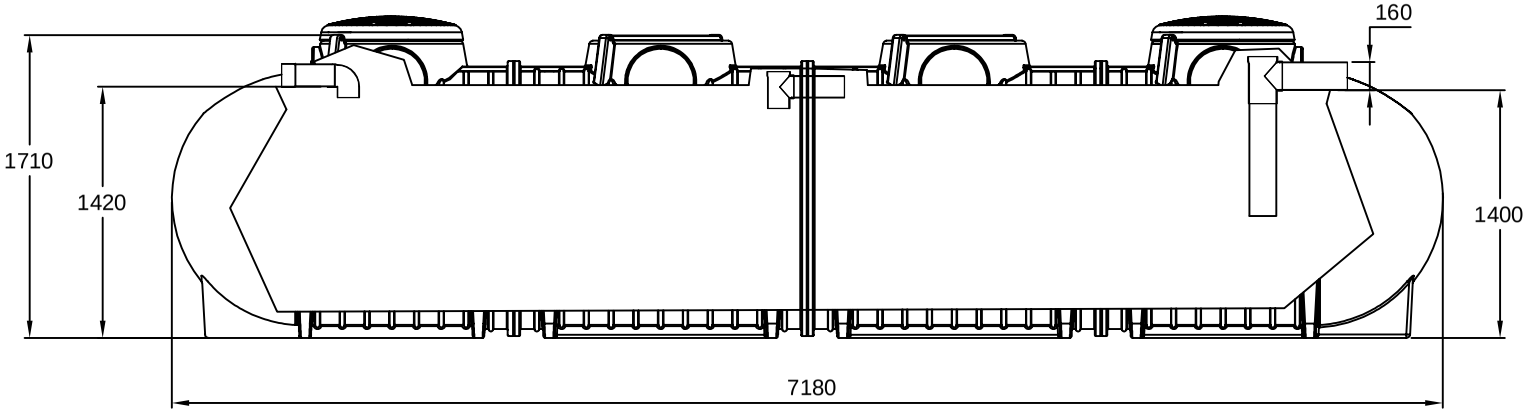

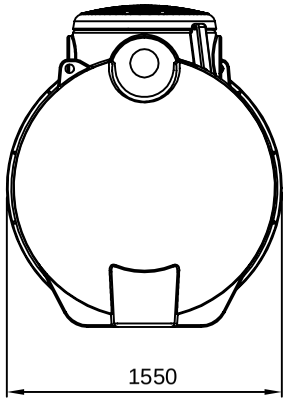

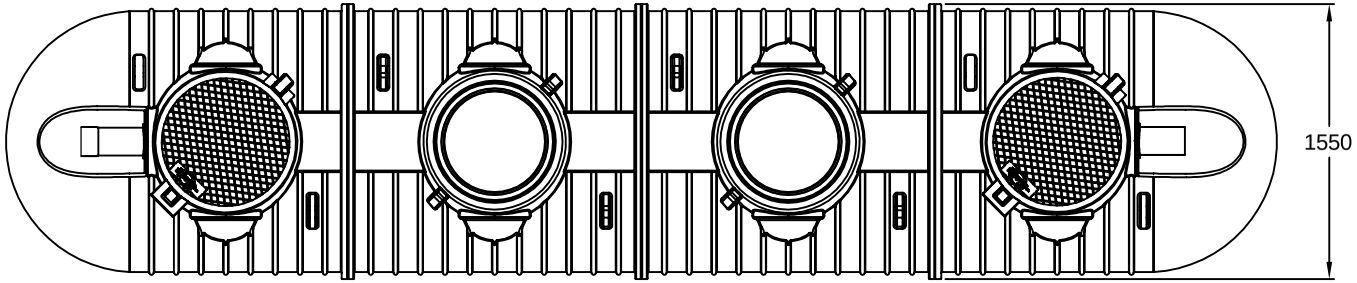

REV.	DESCRIZIONE REVISIONE		DATA	FIRMA
	DISEGNATO	CONTROLLATO	APPROVATO	
DATA				
FIRMA				
MATERIALE:			SCALA:	
DENOMINAZIONE:	Vasca settica bicamerale Minitank			

La ROTOTEC S.p.A. si riserva a termini di legge la proprietà di questo disegno, con divieto di riprodurlo o di renderlo comunque noto a terzi senza la specifica approvazione.

CODICE ARTICOLO: MTSEB12000

ROTOTEC S.p.A.
ISO 9001 BUREAU VERITAS Certification
Certificato N° IT231900
Sede e Stabilimento: Via dell'Artigianato, 6
61020 Lunano (PU)
Tel: (+39) 0722/72218-722801
Fax: (+39) 0722/70169
Sito web: www.rototec.it
E-mail: rototec@tiscali.net

A3