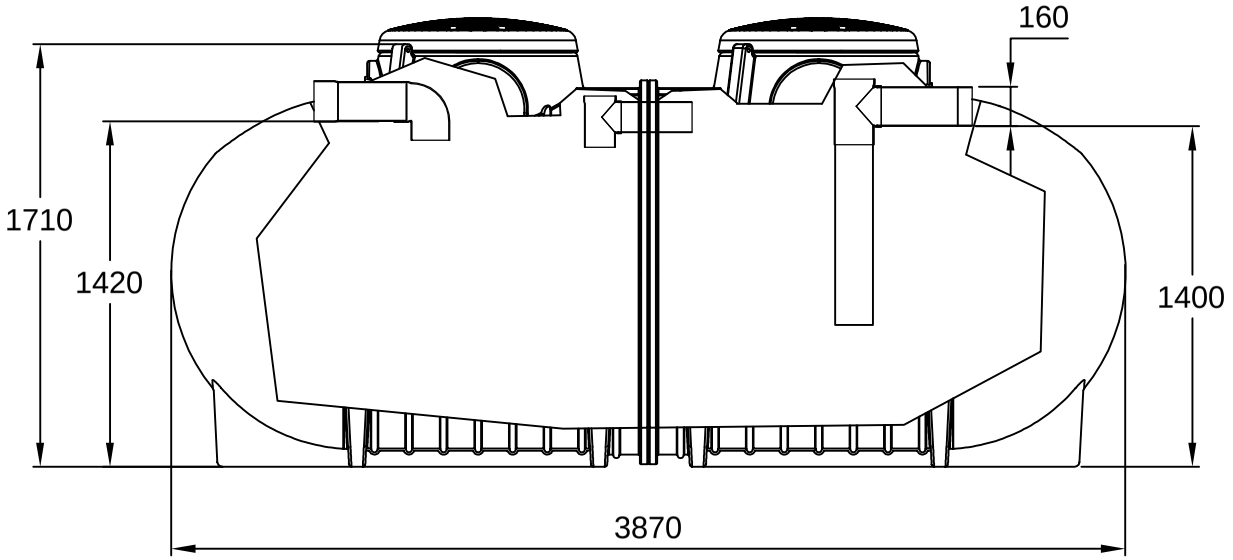

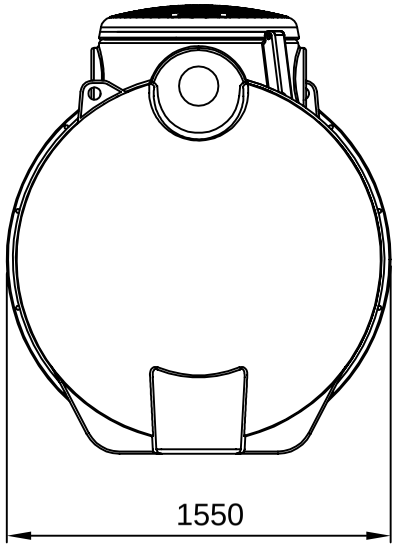

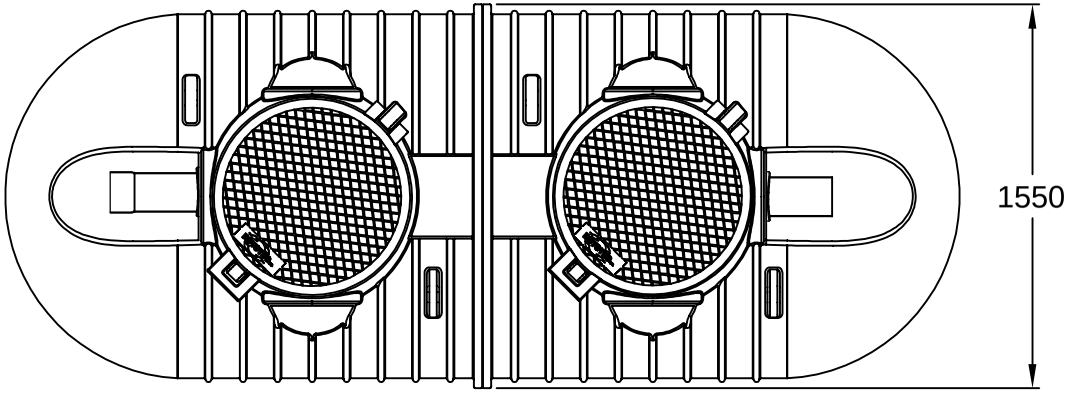

REV.	DESCRIZIONE REVISIONE		DATA	FIRMA

	DISEGNATO	CONTROLLATO	APPROVATO
DATA			
FIRMA	Krol K.		
MATERIALE:			SCALA:

DENOMINAZIONE: Vasca settica bicamerale Minitank (MTSEB6000)

La ROTOTEC S.p.A. si riserva a termini di legge la proprietà di questo disegno, con divieto di riprodurlo o di renderlo comunque noto a terzi senza la specifica approvazione.

CODICE ARTICOLO: MTSEB6000

A3

ROTOTEC s.p.a.
ISO 9001 BUREAU VERITAS Certification
Certificato N° IT231900
Sede e Stabilimento: Via dell'Artigianato, 6
61026 Lunano (PU)
Tel: (+39) 0722/7228-722801
Fax: (+39) 0722/705199
Sito web: www.rototec.it
E-mail: rototec@tubi.net