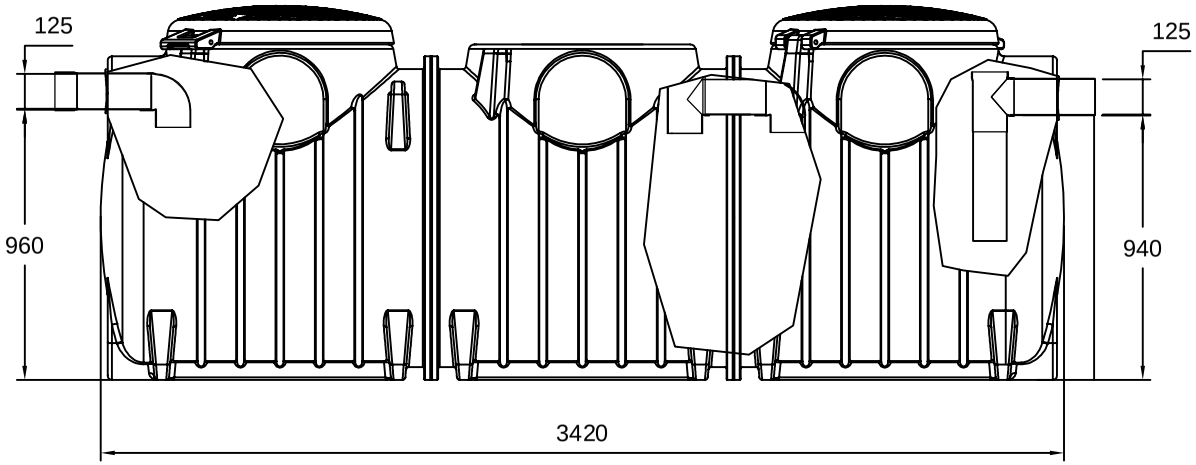

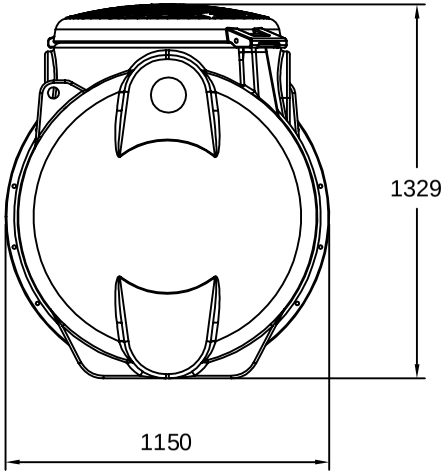

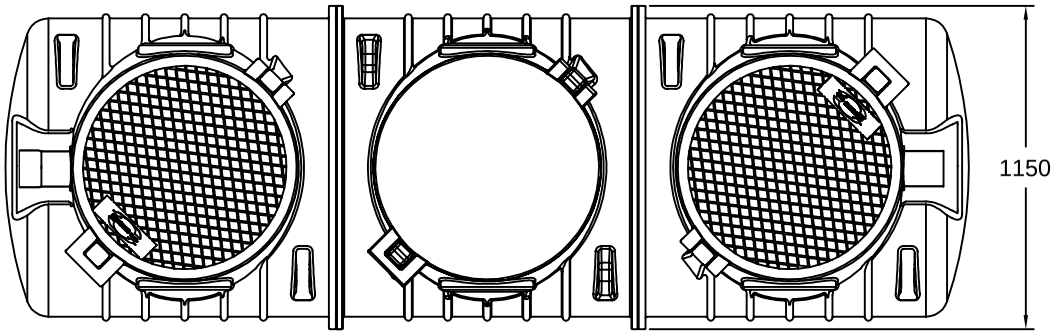

REV.	DESCRIZIONE REVISIONE	DATA	FIRMA

	DISEGNATO	CONTROLLATO	APPROVATO
DATA	07/2018		
FIRMA	Tiberi Alessandro		
MATERIALE:	LLDPE		
DENOMINAZIONE:	Vasca settica bicamerale Natotank NTSEB3000		

La ROTOTEC S.p.A. si riserva a termini di legge la proprietà di questo disegno, con divieto di riprodurlo o di renderlo comunque noto a terzi senza la specifica approvazione.

ROTOTEC S.p.A.

ISO 9001 BUREAU VERITAS Certification
Certificato N° IT231900

Sede e Stabilimento: Via dell'Artigianato, 6
61026 Lunano (PU)
Tel: (+39) 0722/7228-722801
Fax: (+39) 0722/70599
Sito web: www.rototec.it
E-mail: rototec@tubi.net

A3

CODICE ARTICOLO: NTSEB3000