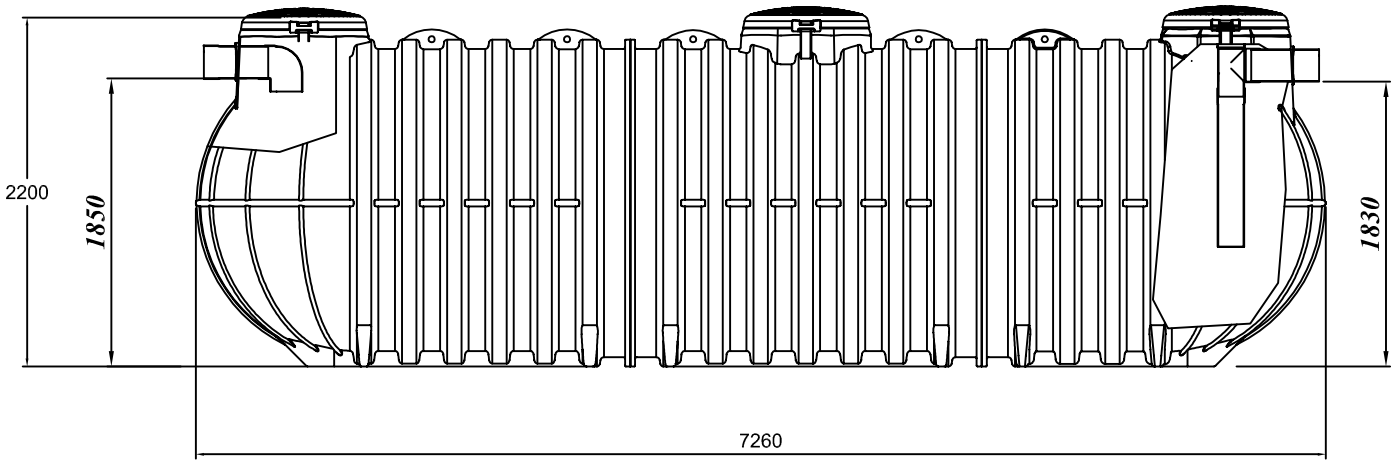

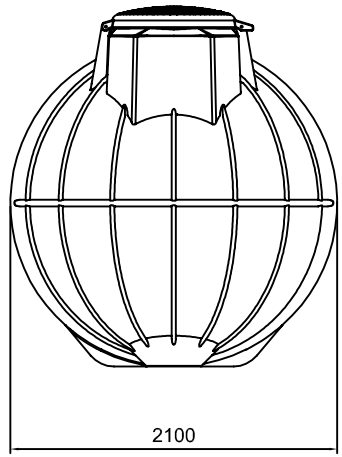

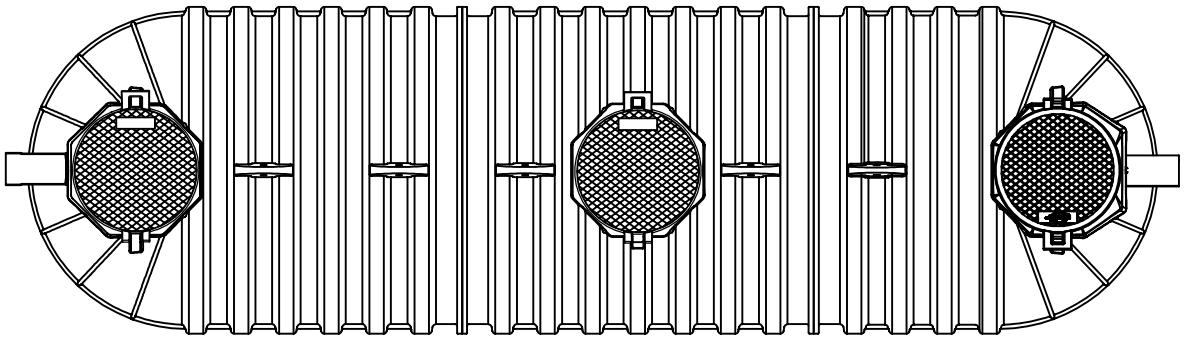

REV.	DESCRIZIONE REVISIONE		DATA	FIRMA

	DISEGNATO	CONTROLLATO	APPROVATO
DATA	10/2020		
FIRMA	Alessandro T.		
MATERIALE:	Serbatoio da Interro Infinitank		SCALA:
DENOMINAZIONE:			

La ROTOTEC S.p.A. si riserva a termini di legge la proprietà di questo disegno, con divieto di riprodurlo o di renderlo comunque noto a terzi senza la specifica approvazione.

CODICE ARTICOLO

ROTOTEC S.p.A.

ISO 9001
BUREAU VERITAS
Certification
Certificato N° IT231900

Sede e Stabilimento: Via dell'Artigianato, 6
61020 Lunano (PU)
Tel: (+39) 0722/722-722801
Fax: (+39) 0722/70899
Sito web: www.rototec.it
E-mail: rototec@tub.net

A3

IT20000