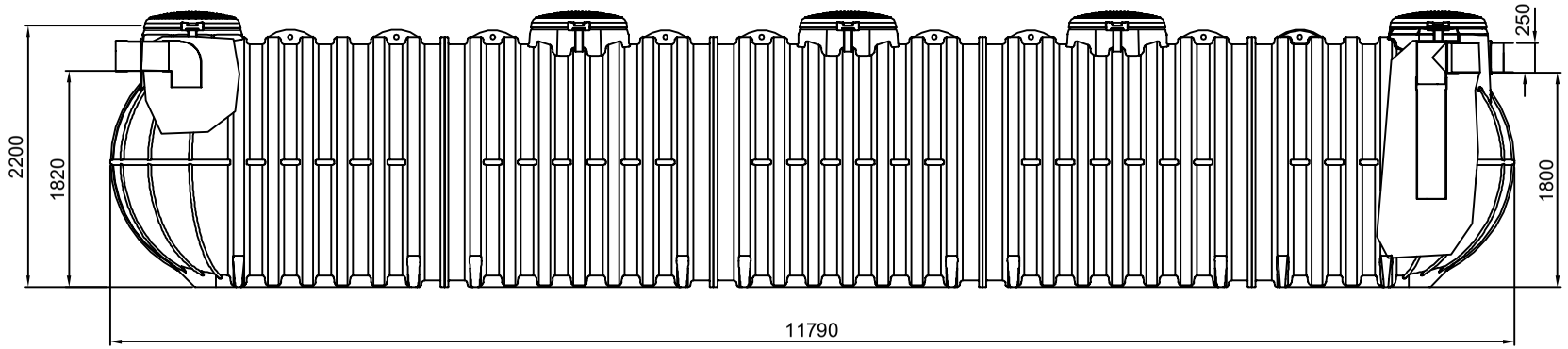

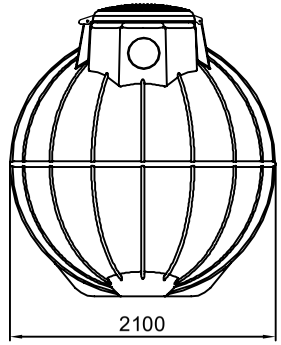

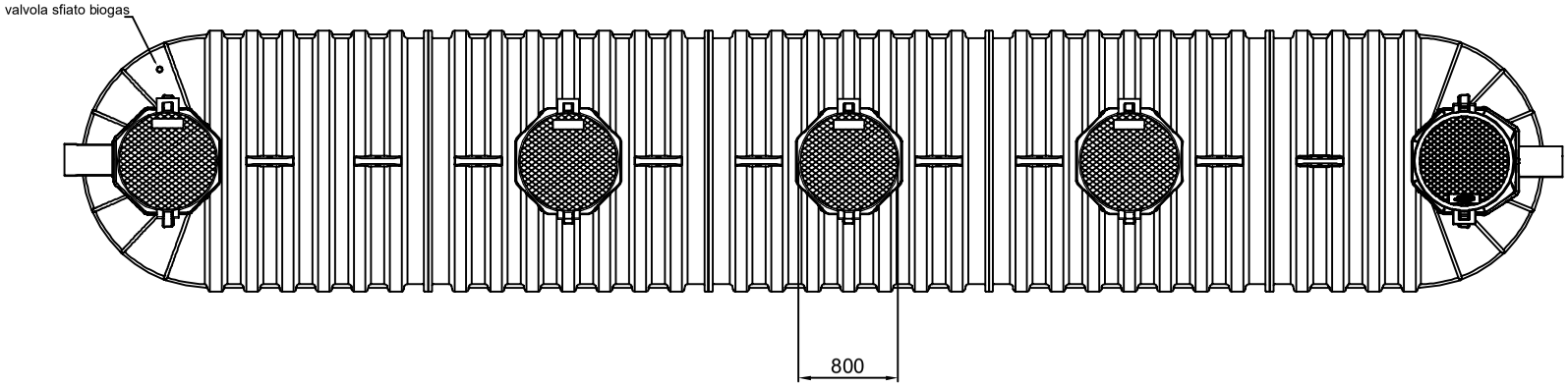

REV.	DESCRIZIONE REVISIONE		DATA	FIRMA

	DISEGNATO	CONTROLLATO	APPROVATO
DATA	06/04/2018		
FIRMA	Luca Brisigotti		
MATERIALE:	LLDPE		SCALA:
DENOMINAZIONE:	Vasca settica con Infinitank IT3 5000		

La ROTOTEC S.p.A. si riserva a termini di legge la proprietà di questo disegno, con divieto di riprodurlo o di renderlo comunque noto a terzi senza la specifica approvazione.

CODICE ARTICOLO: ITSE35000

ROTOTEC S.p.A.
ISO 9001 BUREAU VERITAS Certification
Certificato N° IT231900
Sede e Stabilimento: Via dell'Artigianato, 6
61026 Lunano (PU)
Tel: (+39) 0722/72228-722801
Fax: (+39) 0722/70589
Sito web: www.rototec.it
E-mail: rototec@tbt.net

A3