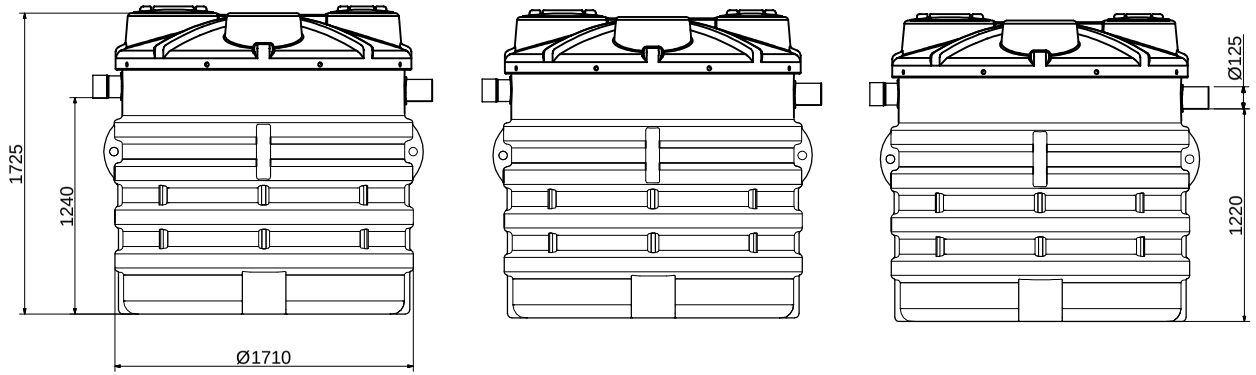

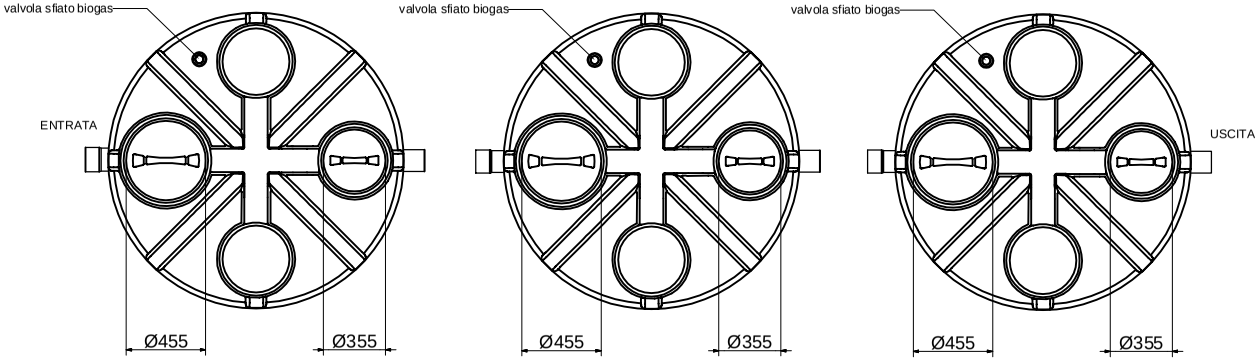

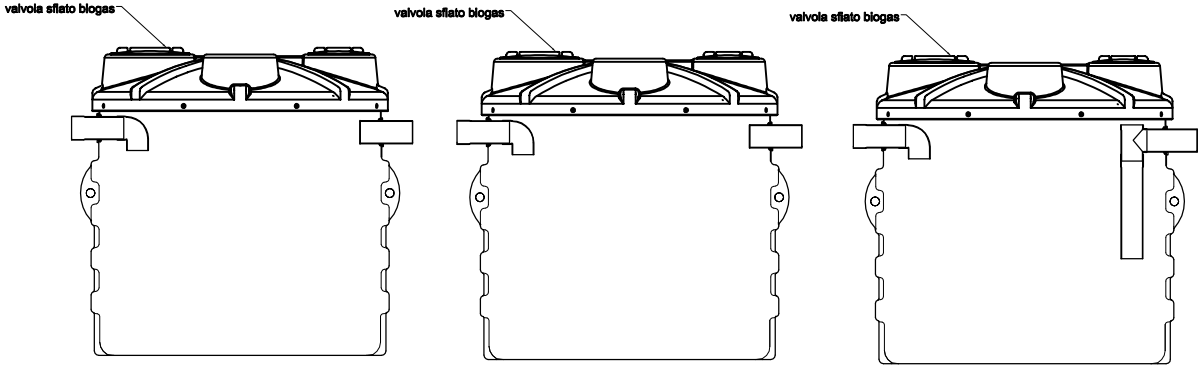

REV.	DESCRIZIONE REVISIONE		DATA	FIRMA
	DISEGNATO	CONTROLLATO	APPROVATO	
DATA	15/03/2018			
FIRMA	Luca Brisigotti		Paolo Benzi	
MATERIALE:			SCALA:	A3
DENOMINAZIONE:	Vasca settica Tricamerale (NSET3200X3)			

CODICE ARTICOLO: NSET3200X3

La ROTOTEC S.p.A. si riserva a termini di legge la proprietà di questo disegno, con divieto di riprodurlo o di renderlo comunque noto a terzi senza la specifica approvazione.

ROTOTEC S.p.A.
ISO 9001 BUREAU VERITAS Certification
Certificato N° IT231900
Sede e Stabilimento Via dell'Artigianato, 6
61026 Lunano (PU)
Tel: (+39) 0722/7228-722801
Fax: (+39 0722/70989
Sito web: www.rototec.it
E-mail: rdotec@tubi.net