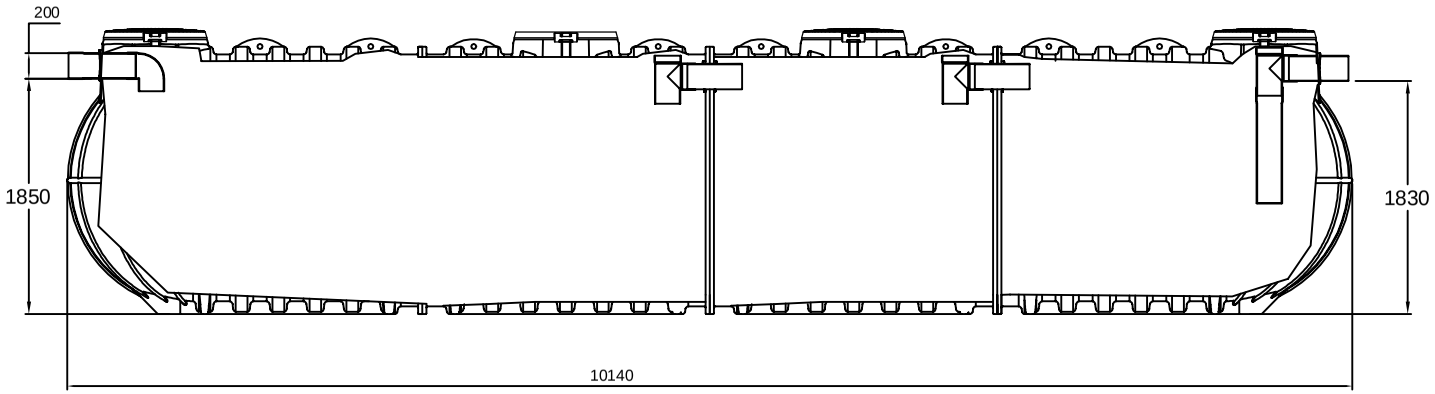

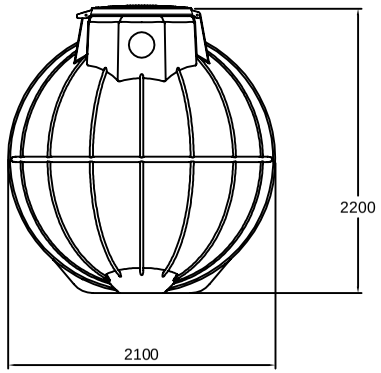

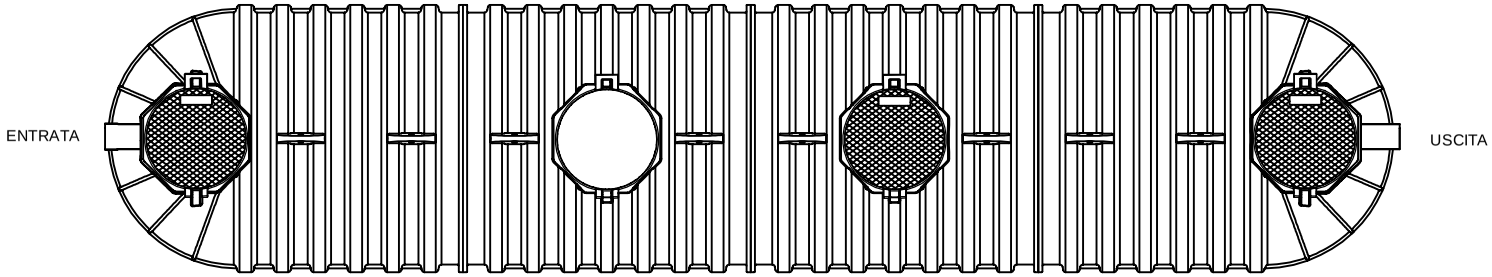

REV.	DESCRIZIONE REVISIONE	DATA	FIRMA

	DISEGNATO	CONTROLLATO	APPROVATO
DATA	03/2021		
FIRMA			

MATERIALE: LLDPE — SCALA:

DENOMINAZIONE: Vasca settica tricamerale Infinitank

CODICE ARTICOLO: ITSET30000

A3

La ROTOTEC S.p.A. si riserva a termini di legge la proprietà di questo disegno, con divieto di riprodurlo o di renderlo comunque noto a terzi senza la specifica approvazione.

ROTOTEC S.p.A.
ISO 9001 BUREAU VERITAS Certification
Certificato N° IT231900
Sede e Stabilimento: Via dell'Artigianato, 6 61026 Lunano (PU)
Tel.: (+39) 0722 7228-722801
Fax: (+39) 0722 371099
Sito web: www.rototec.it
e-mail: rototec@tub.net