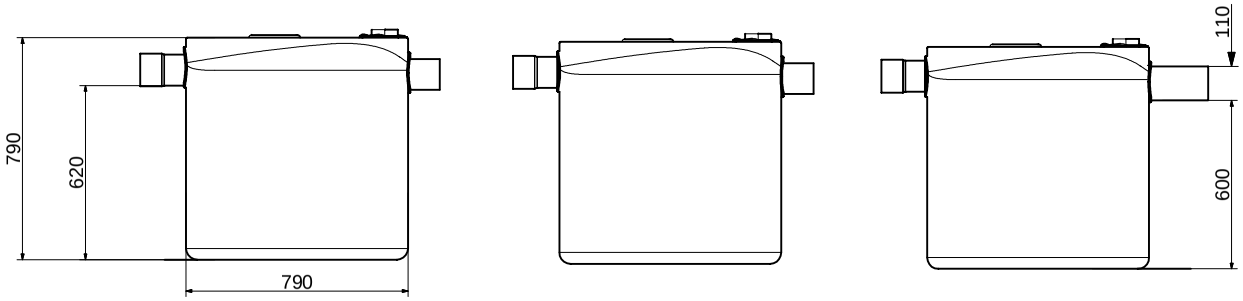

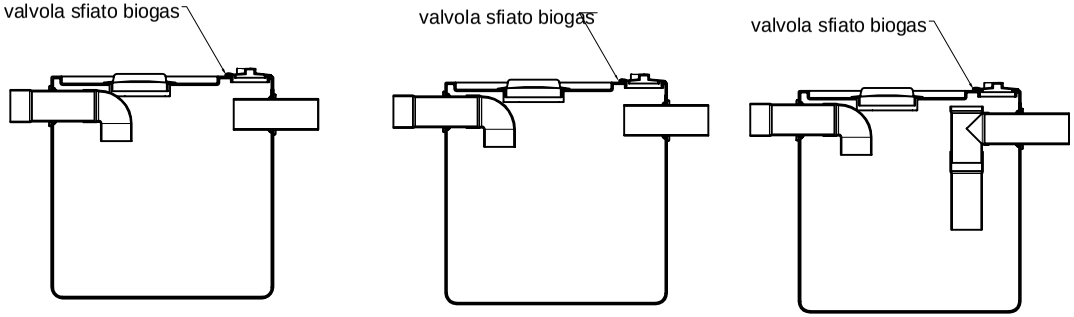

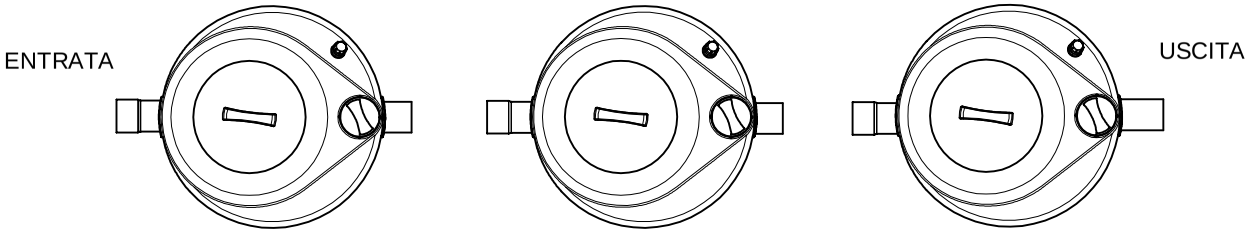

REV.	DESCRIZIONE REVISIONE		DATA	FIRMA
	DISEGNATO	CONTROLLATO	APPROVATO	
DATA	15/03/2018			
FIRMA	Luca Brisigotti		Paolo Benzi	
MATERIALE:			SCALA:	
DENOMINAZIONE:	Vasca settica Tricamerale (SET500X3)			

ICE TOOLS

ROTOTEC s.p.a.

ISO 9001 BUREAU VERITAS Certification

Certificato N° IT231900

Sede e Stabilimento: Via dell'Artigianato, 61026 Lunano (PU)
Tel: (+39) 0722/7228-722801
Fax: (+ 39) 0722/70599
Sito web: www.rototec.it
E-mail: rototec@tubi.net

A3

SET500X3