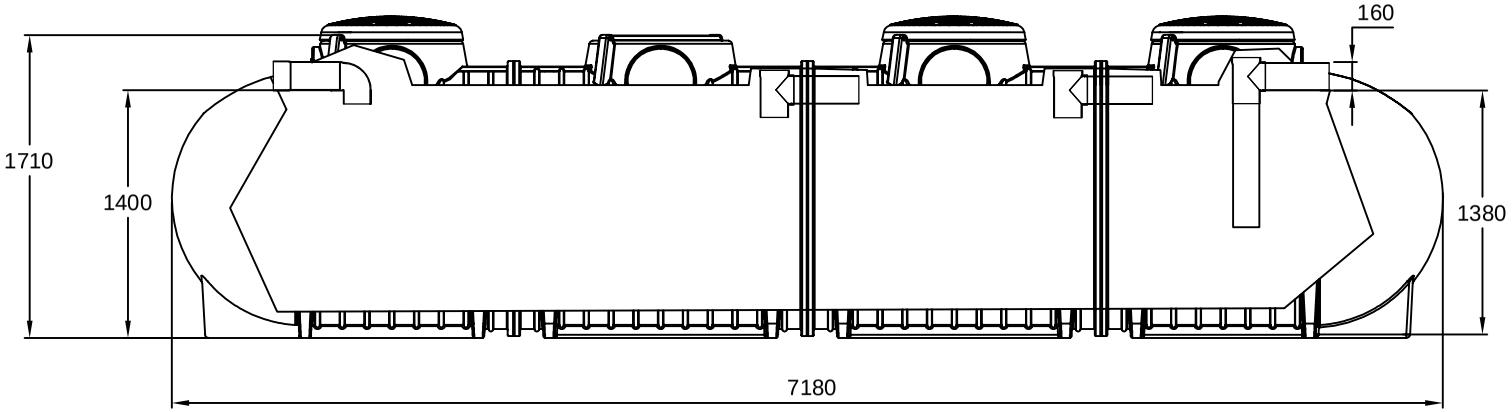

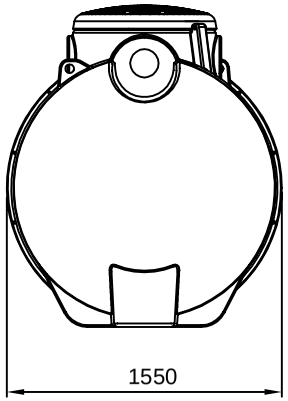

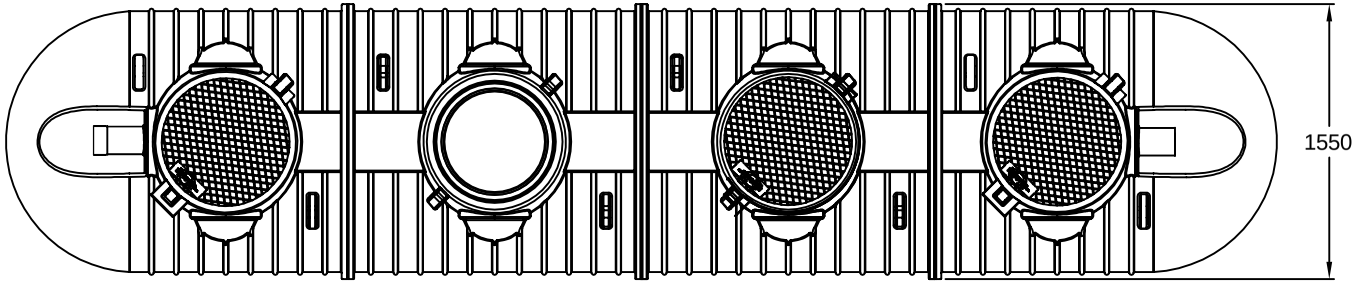

REV.	DESCRIZIONE REVISIONE	DATA	FIRMA

	DISEGNATO	CONTROLLATO	APPROVATO
DATA			
FIRMA	Krol K.		

MATERIALE: SCALA: A3

DENOMINAZIONE: Vasca settica tricamerale Minitank (MTSET12000)

CODICE ARTICOLO: MTSET12000

La ROTOTEC S.p.A. si riserva a termini di legge la proprietà di questo disegno, con divieto di riprodurlo o di renderlo comunque noto a terzi senza la specifica approvazione.

ROTOTEC S.p.A.
ISO 9001 BUREAU VERITAS Certification
Certificato N° IT231900
Sede e Stab.Rimembio: Via dell'Artigianato, 6 61018 Lunano (PU)
Tel: (+39) 0722/772267-772801
Fax: (+39) 0722/772802
Sito web: www.rototec.it
E-mail: rotorec@tdnet.net