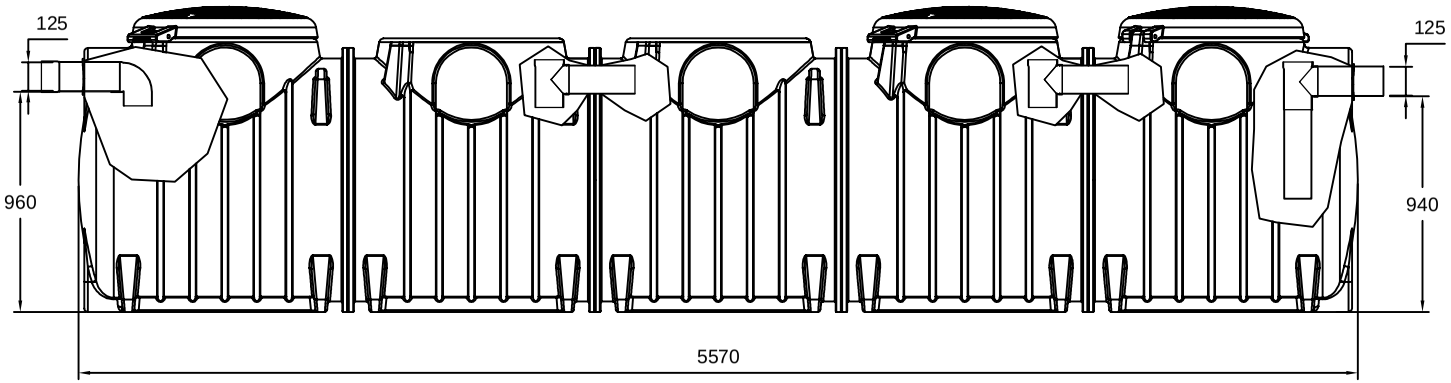

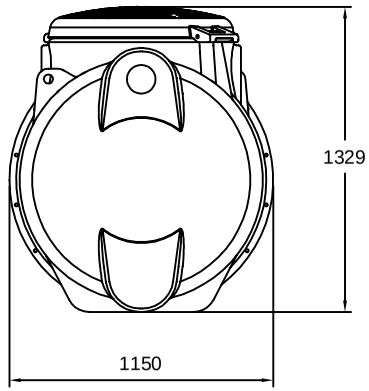

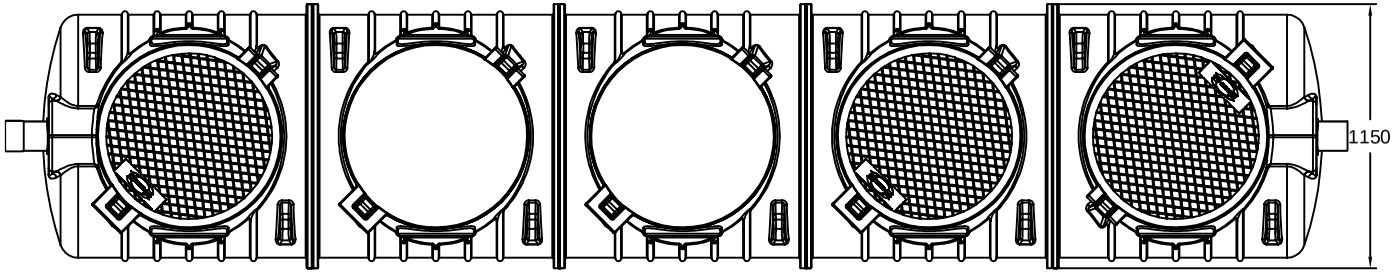

REV.	DESCRIZIONE REVISIONE		DATA	FIRMA
	DISEGNATO	CONTROLLATO	APPROVATO	
DATA	12/2022			
FIRMA	Krol K.			
MATERIALE:	LLDPE			
DENOMINAZIONE:	Vasca settica tricamerale Natotank NTSET5000			

La ROTOTEC S.p.A. si riserva a termini di legge la proprietà di questo disegno, con divieto di riprodurlo o di renderlo comunque noto a terzi senza la specifica approvazione.

CODICE ARTICOLO

NTSET5000

ROTOTEC S.p.A.
ISO 9001
BUREAU VERITAS
Certification
Certificato N° IT231900
Sede e Stabilimento: Via dell'Artigianato, 6
61029 Lunano (PU)
Tel: (+39) 0722/72228-722801
Fax: (+39) 0722/70589
Sito web: www.rototec.it
E-mail: rototec@tubi.net

A3